CATALOGO GENERALE **2009**

Soluzioni per la climatizzazione

Carrier®

THE ART OF AIR CONDITIONING.

CARRIER. L'ESPERIENZA SULL'ONDA DI UN GRANDE GRUPPO

Carrier è una società del gruppo UTC United Technologies Corporation (NYSE: UTX) con più di 200.000 persone impiegate in oltre 180 paesi.

United Technologies è un gruppo internazionale costituito da aziende leader in diversi settori, con una storia ricca di successi tecnologici, tra i quali: la costruzione del primo elicottero al mondo, l'invenzione degli ascensori e dei climatizzatori, lo sviluppo delle prime celle a combustibile commerciali e il progetto del sistema di sopravvivenza dello Space Shuttle.

Sull'onda della forza del gruppo UTC, Carrier è fonte di idee, tecnologie e innovazioni per costruire un mondo migliore.

Il più grande produttore mondiale di sistemi per la climatizzazione, la refrigerazione e la ventilazione.

Carrier
A United Technologies Company

Lo specialista in sistemi elettronici di sicurezza, sistemi di protezione antincendio e monitoraggio dei sistemi di sicurezza.

UTC Fire & Security
A United Technologies Company

Fornitore leader di sistemi e componenti aerospaziali, pompe per fluidi speciali e combustibili e sistemi di controllo per motori e turbine.

Hamilton Sundstrand
A United Technologies Company

Lo specialista in motori di aerei ad uso commerciale e militare ed in sistemi di propulsione aerospaziale.

Pratt & Whitney
A United Technologies Company

Il più grande produttore di ascensori, scale e marciapiedi mobili.

Otis
A United Technologies Company

Leader mondiale nella progettazione e produzione di elicotteri ad uso commerciale, industriale e militare.

Sikorsky
A United Technologies Company

Innovatori nel campo delle celle combustibili alimentate ad idrogeno per utilizzo nel settore aerospaziale, nei mezzi di trasporto commerciali ed in applicazioni residenziali.

UTC Power
A United Technologies Company

PER UN MONDO MIGLIORE DOVE VIVERE, LAVORARE E DIVERTIRSI

La nostra missione è rendere il mondo un luogo migliore dove vivere. Un proposito che ha avuto inizio più di cento anni fa quando Willis Carrier inventò i fondamenti del condizionamento realizzando il primo impianto di climatizzazione.

Da allora ci preoccupiamo di creare un ambiente confortevole, salutare e produttivo. Abbiamo fatto grandi progressi per garantire che il cibo e gli altri beni deperibili vengano trasportati e preservati per un consumo sicuro.

Il nostro impegno nel garantire sicurezza e comfort non prescinde mai dalla nostra responsabilità nel preservare l'ambiente. Carrier fu la prima azienda di condizionamento ad utilizzare refrigeranti non dannosi per l'ozono e privi di cloro.

Per il nostro impegno nello sviluppo di prodotti che rispettino l'ambiente, Carrier ha ricevuto il prestigioso premio Ozone Protection Award dall'agenzia americana per la protezione ambientale (EPA).

Oggi, Carrier è il maggior produttore e distributore mondiale di sistemi di riscaldamento, ventilazione e climatizzazione (HVAC).

La qualità è una priorità per tutti i dipendenti Carrier.
Ci impegniamo per realizzare prodotti innovativi che abbiano una durata e un'efficienza che va oltre le aspettative dei nostri clienti.

Assoluta priorità per noi è fornire il servizio migliore ai nostri clienti.
In ogni mercato e in ogni continente in cui operiamo vogliamo raggiungere la totale soddisfazione dei nostri clienti, instaurando con loro un rapporto solido, leale e in costante espansione.

Siamo un'azienda di idee, impegnata nella ricerca e nello sviluppo tecnologico per creare soluzioni che migliorino l'ambiente e accrescano il comfort dell'uomo.
Lo spirito del nostro fondatore ci ispira continuamente alla ricerca di idee innovative che ci permettano di anticipare i bisogni del mercato.

PARTNER PER GRANDI SFIDE

I sistemi di controllo dell'aria e del clima progettati da Carrier sono da sempre scelti per proteggere gli edifici più prestigiosi al mondo.
Con una esperienza di oltre 100 anni e una continua innovazione, il marchio Carrier è riconosciuto e rispettato come partner affidabile per ogni tipo di applicazione.
La Grande Biblioteca di Alessandria (Egitto), Singapore Expo, la Galleria degli Uffizi (Firenze), la Cappella Sistina (Città del Vaticano), il Palazzo del Museo di Pechino (Cina), la Tate Modern Gallery (Londra, UK), il Palacio Baluarte (Pamplona, Spagna), l'Autodromo di Monza, il Museo dell'Acropoli (Atene, Grecia) sono solo alcune delle installazioni prestigiose Carrier nel mondo.

Carrier ai Giochi Olimpici di Pechino 2008

Carrier ha fornito impianti in quasi il 70% dei contratti di riscaldamento, ventilazione e condizionamento (HVAC) dei Giochi, grazie alle eccellenti prestazioni e alla affidabilità dei suoi prodotti rispettosi dell'ambiente.

TEATRO REAL, MADRID – SPAGNA

IL PIU' GRANDE TELESCOPIO DEL MONDO.
CERRO LA SILLA – CILE

BRITISH MUSEUM, LONDRA – UK

PALAZZO DEL MUSEO DI PECHINO – CINA

OPERA HOUSE, SIDNEY – AUSTRALIA

CASA BIANCA, WASHINGTON – USA

GRANDE BIBLIOTECA DI ALESSANDRIA, CAIRO – EGITTO

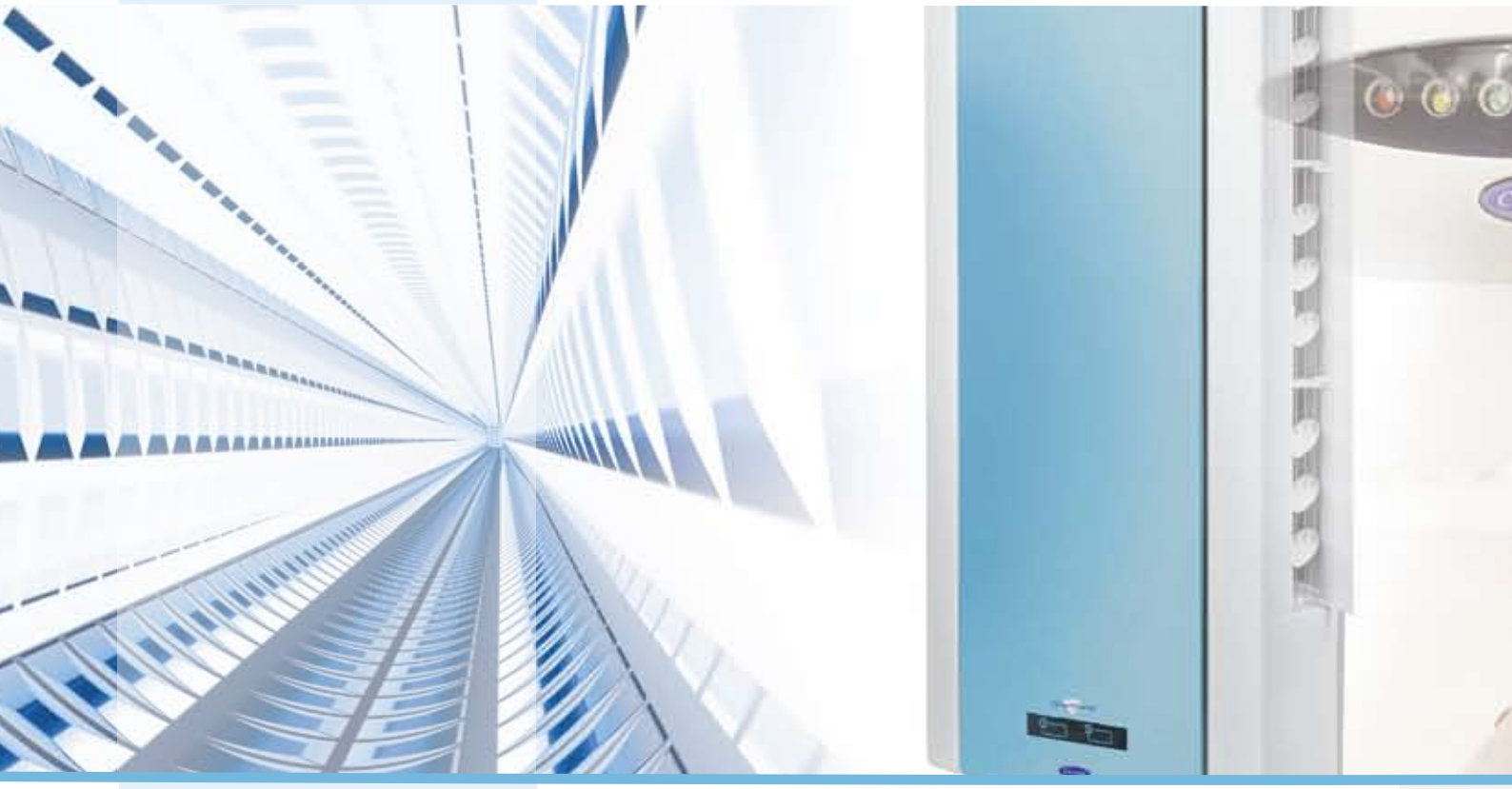

RICERCA, ESPERIENZA E INNOVAZIONE

Carrier è la più grande società al mondo impegnata nella ricerca e sviluppo nel campo della climatizzazione. Il valore da preservare è la qualità della vita delle generazioni presenti e future. La sfida che abbiamo davanti è quella di rendere compatibile la protezione dell'ambiente con lo sviluppo economico, in un modo che sia sostenibile a lungo termine.

Da più di un secolo la filosofia di Carrier è rimasta immutata: creare un ambiente interno ideale indipendentemente dal tempo atmosferico. Ogni 8 secondi nel mondo viene installato un climatizzatore Carrier. Tecnologia innovativa, design, affidabilità, assistenza pre e post vendita sono i capisaldi della nostra strategia.

Qualità e affidabilità

La qualità e l'affidabilità dei prodotti Carrier è ottenuta e garantita in ogni aspetto. Tutti i prodotti prima di essere consegnati ai clienti sono sottoposti a una lunga e approfondita serie di test, quali le prove di funzionamento e le simulazioni sull'intero ciclo di vita del sistema.

Inoltre, le certificazioni delle più importanti istituzioni internazionali garantiscono l'attendibilità delle informazioni trasmesse, la sicurezza dei prodotti e gli alti standard nei processi.

Tutto questo per offrire al cliente un prodotto sicuro, di cui potersi veramente fidare.

PRESTAZIONI GARANTITE EUROVENT
Carrier ha aderito al programma di certificazione Eurovent sin dagli inizi. Eurovent, testando i prodotti, certifica l'assoluta attendibilità dei dati dichiarati dall'azienda relativi alle prestazioni dei propri prodotti.

SICUREZZA DEI CONSUMATORI
In aggiunta al marchio CE, l'assoluta sicurezza dei prodotti Carrier è certificata e garantita da prestigiosi laboratori indipendenti, come IMQ e UL Demko.

PROCESSI CERTIFICATI ISO 9001:2000
Tutti i processi Carrier sono certificati secondo lo standard del sistema di gestione per la qualità ISO 9001:2000 che assicura al cliente prodotti e servizi conformi alla politica aziendale Carrier.

INDICE

SISTEMI SPLIT A INVERTER

42ADF 025/035 PAG. 12 - 13

42NQV_H PAG. 14 - 15

42NQV_M PAG. 16 - 17

42NQV_S PAG. 18 - 19

MULTI 38VGM/VYM PAG. 20 - 27

SISTEMI SPLIT A INVERTER

42XPP PAG. 28 - 29

40XPK PAG. 30 - 31

42XPF PAG. 32 - 33

40XPD PAG. 34 - 35

40XPM PAG. 36 - 37

SISTEMI DI CONTROLLO DX

MY COMFORT PAG. 48

ROOM CONTROLLER 33MC PAG. 49

ZONE MANAGER 33MC-ZM PAG. 49

DISSIPATORE D'ACQUA

XL311 PAG. 54

SISTEMI SPLIT A VELOCITÀ FISSA

EXPERIENCE plus

40NYK

PAG. **38 - 39**

42NYF

PAG. **40 - 41**

40NYD

PAG. **42 - 43**

SISTEMI SPLIT A VELOCITÀ FISSA

EXPERIENCE

42NQ

PAG. **44 - 45**

38TYG

PAG. **46 - 47**

CLIMATIZZATORI RESIDENZIALI

51AKP

PAG. **50- 51**

54DHS/R/P

PAG. **52 - 53**

Dati unità interne (eccetto modelli Satellite)
Livello di pressione acustica in campo aperto secondo la normativa JIS9612
Prestazioni valutate con tubi di connessione di 5 m e in accordo con EN14511
Dati unità interne (modelli Satellite)
Livello di pressione acustica misurata in camera anecoica a 1,28 m dalla bocchetta di scarico su una parete verticale.
Prestazioni valutate con tubi di connessione di 5 m e in accordo con EN14511
Dati unità esterne (tutti i modelli)
Livello di pressione acustica misurata a 4 m in un campo emisferico
Prestazioni valutate con tubi di connessione di 5 m e in accordo con EN14511
Le prestazioni dei sistemi split si riferiscono alle seguenti condizioni di prova:
Capacità di raffrescamento: temperatura aria interna di 27 °C bulbo secco / 19 °C bulbo umido,
temperatura aria esterna di 35 °C bulbo secco / 24 °C bulbo umido
Capacità di riscaldamento: temperatura aria interna di 20 °C bulbo secco / 15 °C bulbo umido,
temperatura aria esterna di 7 °C bulbo secco / 6 °C bulbo umido
Unità portatili
Livello di pressione acustica in campo aperto a 2,5 m. Prestazioni secondo EN14511

XPOWER INVERTER

42ADF

Diamond

DIAMOND È UNA FANTASTICA INNOVAZIONE NELLA GAMMA DELLE UNITÀ RESIDENZIALI CARRIER: SI INSTALLA VERTICALMENTE IN UN ANGOLO O A PARETE – È BELLA DA VEDERE, FACILE DA NASCONDERE.

I.A.Q

- PREFILTRO BIO ANTIMUFFA
- FILTRO ELETTROSTATICO ANTIPOLVERE
- FILTRO ANTIODORE

CONTROLLI

Telecomando ad infrarossi

UNITÀ ESTERNE

Monosplit: 38VYX_R

ACCESSORI

Avorio (standard)
Alluminio
Corallo
Blu artico

CARATTERISTICHE

Progettata per essere flessibile, l'unità può essere installata anche in posizione angolare. Ciò la rende ideale per le applicazioni dove lo spazio a parete è limitato. Adatta anche per montaggio a parete.

Distribuzione ottimale dell'aria tramite due ventilatori verticali. Per evitare correnti d'aria.

Design esclusivo, moderno e discreto. Perfettamente integrabile in ogni ambiente.

Tecnologia con Inverter DC, per operare in classe energetica A sia in raffrescamento che in riscaldamento, massimizzando il risparmio.

Ampia scelta di pannelli colorati intercambiabili da abbinare a qualsiasi arredo interno.

Aria pura grazie al pre-filtro bio e ai filtri anti-polvere e anti-odore.

Certificazioni: UL Demko, Eurovent, fabbrica certificata ISO.

EUROVENT CERTIFIED PERFORMANCE

Air Purification

Sistemi a pompa di calore		Taglia	25	35
Capacità nominale di raffrescamento		kW	2,5	3,5
Capacità minima di raffrescamento		kW	0,9	1,1
Capacità massima di raffrescamento		kW	3,0	4,0
Potenza assorbita nominale	raffrescamento	W	760	1070
E.E.R.		W/W	3,29	3,27
Classe di efficienza energetica	raffrescamento		A	A
Consumo annuo di energia	raffrescamento	kWh	380	535
Capacità nominale di riscaldamento		kW	3,2	4,2
Capacità minima di riscaldamento		kW	0,9	1,1
Capacità massima di riscaldamento		kW	4,0	5,8
Potenza assorbita nominale	riscaldamento	W	840	1129
C.O.P.		W/W	3,81	3,72
Classe di efficienza energetica	riscaldamento		A	A
Unità interna		Modello	42ADF025	42ADF035
Deumidificazione		l/h	1,1	1,3
Portata nominale (bassa/media/alta)		l/s	92/108/124	101/116/132
Pressione sonora (bassa/media/alta)		dB(A)	33/36/39	35/38/41
Potenza sonora (bassa/media/alta)		dB(A)	47/50/53	48/52/55
Dimensioni (A × L × P)		mm	820 × 390 × 185	820 × 390 × 185
Peso		kg	14,6	14,6
Alimentazione		V-ph-Hz	230-1-50	230-1-50
Unità esterna		Modello	38VYX025-R	38VYX035-R
Compressore			DC Rotary	DC Rotary
Lunghezza massima delle linee		m	10	15
Dislivello massimo		m	8	10
Lunghezza massima tubazioni con precarica		m	10	15
Connessioni rapide (gas – liquido)			3/8" – 1/4"	3/8" – 1/4"
Portata		m^3/h	1320	2410
Pressione sonora	raffrescamento/riscaldamento	dB(A)	46/47	48/50
Potenza sonora	raffrescamento/riscaldamento	dB(A)	60/61	63/65
Dimensioni (A × L × P)		mm	530 × 660 × 240	550 × 780 × 270
Peso		kg	30	36
Massima corrente assorbita		A	8,3	9,3
Alimentazione		V-ph-Hz	220/240-1-50	220/240-1-50
Limiti di funzionamento (min ÷ max)	raffrescamento	°C	15 ÷ 43	15 ÷ 43
Limiti di funzionamento (min ÷ max)	riscaldamento	°C	–10 ÷ 24	–10 ÷ 24

42NQV_H - HI-WALL

XPOWER INVERTER Platinum

L'UNITÀ PIU' EFFICIENTE CON LA MAGGIORE SUPERFICIE FILTRANTE: LA COMBINAZIONE IDEALE PER APPLICAZIONI IMPEGNATIVE.

I.A.Q

- FILTRI GRANDE FORMATO
- NANO PHOTO-COPPER ZINC ANTIODORI
- NANO SILVER ANTIBATTERICO
- GINSENG ENERGIZZANTE

CONTROLLI

Telecomando ad infrarossi

UNITÀ ESTERNE

Monosplit: 38NYV_H

ACCESSORI

Pannello bianco

CARATTERISTICHE

Massimo risparmio e comfort ottimale con la più alta efficienza energetica. Marcatura in classe A per tutti i modelli, sia in riscaldamento che in raffrescamento.

Purificazione dell'aria con tecnologia nanometrica con effetto rivitalizzante. La più ampia superficie filtrante disponibile, con ginseng energizzante, Photo-copper antiodori, Nano Silver e Nano Zinc antibatterico.

Efficienza a bassa temperatura ambiente, sia in raffrescamento, sia in riscaldamento.

Linea moderna ed elegante: pannello frontale con decorazioni in alluminio e display di temperatura.

Ineguagliabile comfort con l'opzione luce notturna.
Fornisce una piacevole e utile luce soffusa.

I più bassi livelli di rumorosità di unità interne, solo 21 dB(A).

Certificazioni: UL Demko, Eurovent, fabbrica certificata ISO.

Sistemi a pompa di calore		Taglia	25	35	45
Capacità nominale di raffrescamento		kW	2,5	3,5	4,5
Capacità minima di raffrescamento		kW	1,1	0,8	0,8
Capacità massima di raffrescamento		kW	3,0	4,0	5,0
Potenza assorbita nominale	raffrescamento	W	658	1025	1400
E.E.R.		W/W	3,80	3,41	3,21
Classe di efficienza energetica	raffrescamento		A	A	A
Consumo energetico annuo	raffrescamento	kWh	329	513	700
Capacità nominale di riscaldamento		kW	3,2	4,2	5,5
Capacità minima di riscaldamento		kW	0,9	0,9	0,9
Capacità massima di riscaldamento		kW	4,7	5,7	6,8
Potenza assorbita nominale	riscaldamento	W	810	1135	1525
C.O.P.		W/W	3,95	3,70	3,61
Classe di efficienza energetica	riscaldamento		A	A	A
Unità interna		Modello	42NQV025H	42NQV035H	42NQV045H
Deumidificazione		l/h	1,5	2,0	2,5
Portata d'aria nominale (h)		l/s	143	150	190
Pressione sonora (bassa/media/alta)	raffrescamento	dB(A)	27/34/39	27/34/40	31/41/46
Potenza sonora (bassa/media/alta)	raffrescamento	dB(A)	40/47/52	40/47/53	44/54/59
Dimensioni (A × L × P)		mm	275 × 790 × 205	275 × 790 × 205	275 × 790 × 205
Peso		kg	9	9	9
Alimentazione		V-ph-Hz	220/240-1-50	220/240-1-50	220/240-1-50
Unità esterna		Modello	38NYV025H	38NYV035H	38NYV045H
Compressore			DC Rotary	DC Twin Rotary	DC Twin Rotary
Lunghezza massima delle linee		m	20	20	20
Dislivello massimo		m	10	10	10
Lunghezza massima tubazioni con precarica		m	15	15	15
Connessioni rapide (gas – liquido)			3/8" – 1/4"	3/8" – 1/4"	1/2" – 1/4"
Portata d'aria		m^3/h	1800	2250	2160
Pressione sonora	raffrescamento	dB(A)	46	48	49
Potenza sonora	raffrescamento	dB(A)	59	61	62
Dimensioni (A × L × P)		mm	550 × 780 × 290	550 × 780 × 290	550 × 780 × 290
Peso		kg	35	35	39
Massima corrente assorbita		A	8,1	12,6	12,6
Alimentazione		V-ph-Hz	220/240-1-50	220/240-1-50	220/240-1-50
Limiti di funzionamento (min ÷ max)	raffrescamento	°C	–10 ÷ 46	–10 ÷ 46	–10 ÷ 46
Limiti di funzionamento (min ÷ max)	riscaldamento	°C	–15 ÷ 24	–15 ÷ 24	–15 ÷ 24

42NQV_M - HI-WALL

XPOWER INVERTER GOLD

UNITÀ DI CLASSE A CON ELEVATE PRESTAZIONI E MASSIMO RISPARMIO ENERGETICO. UN PIACERE PER TUTTI I GIORNI.

I.A.Q

- NANO PHOTO-COPPER ZINC ANTIODORI
- NANO SILVER ANTIBATTERI
- GINSENG ENERGIZZANTE

CONTROLLI

Telecomando ad infrarossi

UNITÀ ESTERNE

Monosplit: 38NYV_M

ACCESSORI

Nano Silver Ginseng
Nano Foto-Copper Zinc

CARATTERISTICHE

Compressore Inverter DC Rotary, elevata efficienza energetica sia in riscaldamento che in raffrescamento, per il massimo risparmio e comfort ambiente.

Nuovo design lineare e moderno, abbinabile a tutti gli interni.

Unità interne ed esterne estremamente silenziose.

Filtraggio revitalizzante: aria pulita e carica di energia con la tecnologia Nano Silver Ginseng: nano Photo-copper zinc antiodore, Nano Silver antibatteri, Ginseng energizzante.

Nuovo telecomando con funzioni Sleep, Economy, modalità High Power mode e funzione Preset.

EUROVENT CERTIFIED PERFORMANCE

nano silver & ginseng

nano photo copper & zinc

Super Silent function

Sistemi a pompa di calore		Taglia	25	35	45	50	60
Capacità nominale di raffrescamento		kW	2,5	3,5	4,5	5,0	6,0
Capacità minima di raffrescamento		kW	1,1	1,1	0,8	1,5	1,2
Capacità massima di raffrescamento		kW	2,9	3,9	4,9	6,0	6,7
Potenza assorbita nominale	raffrescamento	W	770	1090	1600	1510	1995
E.E.R.		W/W	3,25	3,21	2,81	3,31	3,01
Classe di efficienza energetica	raffrescamento		A	A	C	A	B
Consumo energetico annuo	raffrescamento	kWh	385	545	800	755	998
Capacità nominale di riscaldamento		kW	3,2	4,2	5,3	5,8	7,0
Capacità minima di riscaldamento		kW	0,9	0,9	0,9	0,8	1,0
Capacità massima di riscaldamento		kW	4,0	4,9	6,1	6,3	7,5
Potenza assorbita nominale	riscaldamento	W	885	1150	1555	1605	2180
C.O.P.		W/W	3,62	3,65	3,41	3,61	3,21
Classe di efficienza energetica	riscaldamento		A	A	B	A	C
Unità interna		Modello	42NQV025M	42NQV035M	42NQV045M	42NQV050M	42NQV060M
Deumidificazione		l/h	1,5	2	2,5	2,8	3,5
Portata d'aria nominale (h)		l/s	145	156	192	265	300
Pressione sonora (bassa/media/alta)	raffrescamento	dB(A)	30/34/39	27/34/40	31/41/46	44	47
Potenza sonora (bassa/media/alta)	raffrescamento	dB(A)	43/47/52	40/47/53	44/54/59	59	62
Dimensioni (A × L × P)		mm	250 × 740 × 195	275 × 790 × 205	275 × 790 × 205	320 × 1050 × 228	320 × 1050 × 228
Peso		kg	8	9	9	13	13
Alimentazione		V-ph-Hz	220/240-1-50	220/240-1-50	220/240-1-50	220/240-1-50	220/240-1-50
Unità esterna		Modello	38NYV025M	38NYV035M	38NYV045M	38NYV050M	38NYV060M
Compressore			DC Rotary	DC Rotary	DC Twin Rotary	DC Twin Rotary	DC Twin Rotary
Lunghezza massima delle linee		m	10	20	20	20	20
Dislivello massimo		m	8	10	10	10	10
Lunghezza massima tubazioni con precarica		m	10	15	15	15	15
Connessioni rapide (gas - liquido)			3/8" – 1/4"	3/8" – 1/4"	1/2" – 1/4"	1/2" – 1/4"	1/2" – 1/4"
Flusso dell'aria (min/max)		m^3/h	1620	2100	2100	1914	2232
Pressione sonora	raffrescamento	dB(A)	48	48	49	49	52
Potenza sonora	raffrescamento	dB(A)	61	61	62	64	67
Dimensioni (A × L × P)		mm	530 × 660 × 240	550 × 780 × 290	550 × 780 × 290	550 × 780 × 290	550 × 780 × 290
Peso		kg	29	35	35	35	40
Massima corrente assorbita		A	4,77	8,1	12,6	11,5	12,9
Alimentazione		V-ph-Hz	220/240-1-50	220/240-1-50	220/240-1-50	220/240-1-50	220/240-1-50
Limiti di funzionamento (min ÷ max)	raffrescamento	°C	15 ÷ 43	–10 ÷ 46	–10 ÷ 46	–10 ÷ 46	–10 ÷ 46
Limiti di funzionamento (min ÷ max)	riscaldamento	°C	–10 ÷ 24	–15 ÷ 24	–15 ÷ 24	–15 ÷ 24	–15 ÷ 24

42NQV_S - HI-WALL

XPOWER SILVER plus

PRESTAZIONI IN CLASSE A: BENESSERE PER TUTTO L'ANNO.

I.A.Q

- CARBONE ATTIVO ANTIODORE
- ELETTROSTATICO PURIFICANTE

CONTROLLI

Telecomando ad infrarossi

UNITÀ ESTERNE

Monosplit: 38NYV_S

ACCESSORI

Filtri

CARATTERISTICHE

- Classe energetica A in raffrescamento e riscaldamento: massimo risparmio.
- Bassissima rumorosità interna: solo 21 dB(A)*.
- Compressore Inverter DC Rotary: garanzia di qualità e affidabilità.
- Aria pulita e salubre con i filtri antiodore e antipolvere.
- Nuovo ed elegante design, per l'esigente mercato europeo.
- Telecomando intuitivo e facile da usare.

* Modello 42NQV012S a bassa velocità, a distanza di 2,5 m.

Active Carbon Filter

Super Silent function

Sistemi a pompa di calore		Taglia	09	12
Capacità nominale di raffrescamento		kW	2,5	3,4
Capacità minima di raffrescamento		kW	1,1	1,1
Capacità massima di raffrescamento		kW	2,9	3,9
Potenza assorbita nominale	raffrescamento	W	780	1060
E.E.R.		W/W	3,21	3,21
Classe di efficienza energetica	raffrescamento		A	A
Consumo energetico annuo	raffrescamento	kWh	390	530
Capacità nominale di riscaldamento		kW	3,15	4,15
Capacità minima di riscaldamento		kW	0,9	1
Capacità massima di riscaldamento		kW	4	4,9
Potenza assorbita nominale	riscaldamento	W	870	1150
C.O.P.		W/W	3,62	3,61
Classe di efficienza energetica	riscaldamento		A	A
Unità interna		Modello	42NQV009S	42NQV012S
Deumidificazione		l/h	1,5	2
Portata d'aria nominale (h)		l/s	145	156
Pressione sonora (bassa/media/alta)	raffrescamento	dB(A)	30/34/39	27/34/40
Potenza sonora (bassa/media/alta)	raffrescamento	dB(A)	43/47/52	40/47/53
Dimensioni (A × L × P)		mm	250 × 740 × 195	275 × 790 × 205
Peso		kg	8	9
Alimentazione		V-ph-Hz	220-240/1/50	220-240/1/50
Unità esterna		Modello	38NYV009S	38NYV012S
Compressore			DC Rotary	DC Rotary
Lunghezza massima delle linee		m	10	20
Dislivello massimo		m	8	10
Lunghezza massima tubazioni con precarica		m	10	15
Connessioni rapide (gas - liquido)			3/8" – 1/4"	3/8" – 1/4"
Portata d'aria		m^3/h	1620	2100
Pressione sonora	raffrescamento	dB(A)	48	48
Potenza sonora	raffrescamento	dB(A)	61	61
Dimensioni (A × L × P)		mm	530 × 660 × 240	550 × 780 × 290
Peso		kg	29	35
Massima corrente assorbita		A	4,77	8,1
Alimentazione		V-ph-Hz	220-240/1/50	220-240/1/50
Limiti di funzionamento (min ÷ max)	raffrescamento	°C	15 ÷ 43	15 ÷ 43
Limiti di funzionamento (min ÷ max)	riscaldamento	°C	–10 ÷ 24	–15 ÷ 24

SISTEMI MULTISPLIT

CONTROLLI

Zone manager 33MC*

Room controller 33MC-ZM*

Infrarossi

Infrarossi (solo per 42NQV_MM)

Infrarossi: (solo per 42NQV_SM)

* escluso hi-wall

UNITÀ INTERNE

42NQV_MM

42NQV_SM

40SQM

42ADF

40KQM

42VQM

ACCESSORI

Staffe di sospensione

QUESTA SERIE DI MULTISPLIT INVERTER MOLTIPLICA I VANTAGGI DELLA TECNOLOGIA XPOWER, CONSENTENDO DI CONDIZIONARE DIVERSI LOCALI A COSTI CONTENUTI.

CARATTERISTICHE

Compressore Inverter DC Twin Rotary: elevate prestazioni e risparmio energetico.

Flessibilità d'applicazione: la lunghezza della tubazione può raggiungere 15 m in altezza e 70 m in lunghezza, consentendo inoltre un'installazione più semplice e veloce.

Sistema di autodiagnosi: con 40 differenti codici di controllo, il processo diagnostico è preciso ed efficace.

Valvole di modulazione elettronica regolano la portata del refrigerante, ottimizzando la temperatura di raffrescamento nel circuito di refrigerazione.

Niente ricariche: la carica refrigerante è adatta per qualsiasi combinazione; non vi è bisogno di alcuna carica aggiuntiva.

Gamma completa di unità Inverter collegabili per una risposta ottimale ad ogni esigenza applicativa (esempio taglia 32 - fino a 62000 combinazioni possibili).

Sistema di controllo a microprocessore per una gestione del comfort sui consumi di precisione.

TABELLA COMPATIBILITÀ

Pompa di calore / Solo raffrescamento							
			UNITÀ ESTERNE	38VYM-14N 38VGM-14N	38VYM-18N 38VGM-18N	38VYM-28N 38VGM-28N	38VYM-32N 38VGM-32N
UNITÀ INTERNE		Hi-Wall 42NQV_MM	7	●	●	●	●
			9	●	●	●	●
			12	●	●	●	●
			15		●	●	●
		Hi-Wall 42NQV_SM	7	●	●	●	●
			9	●	●	●	●
			12	●	●	●	●
		Diamond 42ADF	9	●	●	●	●
			12	●	●	●	●
		Console / A soffitto 42VQM	9	●	●	●	●
			12	●	●	●	●
			15		●	●	●
		Satellite (Canalizzabile) 40SQM	9	●	●	●	●
			12	●	●	●	●
			15		●	●	●
		Cassette 40KQM	12		●	●	●
			15		●	●	●

38VGM_N/VYM_N

Ampia scelta del livello di comfort

Quando si devono climatizzare due, tre o quattro ambienti, l'impiego dei sistemi multisplit Carrier rappresenta la soluzione migliore.
Carrier ha arricchito la gamma dei suoi Multisplit per creare tutto il comfort che desiderate.

2 ambienti

3 ambienti

4 ambienti

38VGM_N/VYM_N

Modello (HP)			38VYM-14N	38VYM-18N	38VYM-28N	38VYM-32N
N. di compressori			1	1	1	1
Compressore			Twin rotary	Twin rotary	Twin rotary	Twin rotary
N. min. di unità interne interconnesse			2	2	2	2
Carica refrigerante		g	900	1150	2400	2400
Lunghezza massima di tubazione per unità		m	20	20	25	25
Lunghezza minima di tubazione per unità		m	2	2	2	2
Dislivello massimo		m	10	10	15	15
Lunghezza complessiva tubazione		m	30	30	50	70
Lunghezza totale tubazione senza carica		m	30	30	50	70
Connessioni rapide (gas - liquido)			2× (1/4") – 2× (3/8")	2× (1/4") – 2× (3/8")	3× (1/4") – 3× (3/8")	4× (1/4") – 4× (3/8")
Portata d'aria (bassa/media/alta)		l/s	344/539/656	344/539/656	383/656/689	383/656/689
Pressione sonora	raffrescamento	dB(A)	43	43	48	48
Potenza sonora	raffrescamento	dB(A)	63	63	68	68
Pressione sonora	riscaldamento	dB(A)	44	44	49	48
Potenza sonora	riscaldamento	dB(A)	64	64	69	68
Dimensioni (A × L × P)		mm	590 × 800 × 300	590 × 800 × 300	800 × 800 × 300	800 × 800 × 300
Peso		kg	46	50	65	65
Massima corrente assorbita		A	11,5	11,5	14,2	14,2
Alimentazione		V-ph-Hz	230-1-50	230-1-50	230-1-50	230-1-50
Limiti di funzionamento (min ÷ max)	raffrescamento	°C	5 ÷ 43	5 ÷ 43	5 ÷ 43	5 ÷ 43
Limiti di funzionamento (min ÷ max)	riscaldamento	°C	–15 ÷ 24	–15 ÷ 24	–15 ÷ 24	–15 ÷ 24

Modello (CO)			38VGM-14N	38VGM-18N	38VGM-28N	38VGM-32N
N. di compressori			1	1	1	1
Compressore			Twin rotary	Twin rotary	Twin rotary	Twin rotary
N. min. di unità interne interconnesse			2	2	2	2
Carica refrigerante		g	900	1150	2400	2400
Lunghezza massima di tubazione per unità		m	20	20	25	25
Lunghezza minima di tubazione per unità		m	2	2	2	2
Dislivello massimo		m	10	10	15	15
Lunghezza complessiva tubazione		m	30	30	50	70
Lunghezza totale tubazione senza carica		m	30	30	50	70
Connessioni rapide (gas - liquido)			2× (1/4") – 2× (3/8")	2× (1/4") – 2× (3/8")	3× (1/4") – 3× (3/8")	4× (1/4") – 4× (3/8")
Portata d'aria (bassa/media/alta)		l/s	344/539/656	344/539/656	383/656/689	383/656/689
Pressione sonora		dB(A)	45	43	48	48
Potenza sonora		dB(A)	65	63	68	68
Dimensioni (A × L × P)		mm	590 × 800 × 300	590 × 800 × 300	800 × 800 × 300	800 × 800 × 300
Peso		kg	46	50	65	65
Massima corrente assorbita		A	11,5	11,5	14,2	14,2
Alimentazione		V-ph-Hz	230-1-50	230-1-50	230-1-50	230-1-50
Limiti di funzionamento (min ÷ max)		°C	5 ÷ 43	5 ÷ 43	5 ÷ 43	5 ÷ 43

GOLD INVERTER MULTI HI-WALL

Unità interna		42NQV007MM	42NQV009MM	42NQV012MM	42NQV015MM
Deumidificazione	l/h	1	1	1,4	1,6
Portata d'aria (bassa/media/alta)	l/s	86/105/115	86/123/149	86/123/156	103/144/192
Pressione sonora (bassa/media/alta)	dB(A)	26/33/38	26/33/38	26/33/39	30/40/45
Potenza sonora (bassa/media/alta)	dB(A)	37/44/49	37/44/49	37/44/50	41/51/56
Dimensioni (A × L × P)	mm	275 × 790 × 205	275 × 790 × 205	275 × 790 × 205	275 × 790 × 205
Peso	kg	9	9	9	9
Connessioni rapide (gas - liquido)		1/4" – 3/8"	1/4" – 3/8"	1/4" – 3/8"	1/4" – 1/2"
Alimentazione	V-ph-Hz	220/240-1-50	220/240-1-50	220/240-1-50	220/240-1-50

DIAMOND INVERTER MULTI HI-WALL

Unità interna		42ADF025M	42ADF035M
Deumidificazione	l/h	1,1	1,3
Portata d'aria (bassa/media/alta)	l/s	92/108/124	101/116/132
Pressione sonora (bassa/media/alta)	dB(A)	33/37/39	35/38/41
Potenza sonora (bassa/media/alta)	dB(A)	47/51/53	49/52/54
Dimensioni (A × L × P)	mm	820 × 390 × 185	820 × 390 × 185
Peso	kg	14,6	14,6
Connessioni rapide (gas - liquido)		1/4" – 3/8"	1/4" – 3/8"
Alimentazione	V-ph-Hz	230-1-50	230-1-50

42NQV_SM INVERTER MULTI HI-WALL

Unità interna		42NQV007SM	42NQV009SM	42NQV012SM
Deumidificazione	l/h	1	1	1,4
Portata d'aria (bassa/media/alta)	l/s	86/105/115	86/123/149	86/123/156
Pressione sonora (bassa/media/alta)	dB(A)	26/33/38	26/33/38	26/33/39
Potenza sonora (bassa/media/alta)	dB(A)	37/44/49	37/44/49	37/44/50
Dimensioni (A × L × P)	mm	275 × 790 × 205	275 × 790 × 205	275 × 790 × 205
Peso	kg	9	9	9
Alimentazione	V-ph-Hz	220/240-1-50	220/240-1-50	220/240-1-50

42VQM INVERTER MULTI CONSOLE

Unità interna		42VQM009	42VQM012	42VQM015
Deumidificazione	l/h	1,2	1,5	1,7
Portata d'aria (bassa/media/alta)	l/s	78/88/100	109/118/126	109/118/126
Pressione sonora (bassa/media/alta)	dB(A)	34/36/39	39/41/43	39/41/43
Potenza sonora (bassa/media/alta)	dB(A)	45/47/50	50/52/54	50/52/54
Dimensioni (A × L × P)	mm	540 × 850 × 200	540 × 850 × 200	540 × 850 × 200
Peso	kg	15	16	16
Connessioni rapide (gas - liquido)		1/4" – 3/8"	1/4" – 3/8"	1/4" – 1/2"
Alimentazione	V-ph-Hz	230-1-50	230-1-50	230-1-50

40SQM INVERTER MULTI SATELLITE

Unità interna		40SQM009	40SQM012	40SQM015
Deumidificazione	l/h	0,5	0,8	1
Portata d'aria (bassa/media/alta)	l/s	92/103/133	103/118/139	103/118/139
Pressione sonora (bassa/media/alta)	dB(A)	42/43/44	42/44/45	42/44/45
Potenza sonora (bassa/media/alta)	dB(A)	55/56/57	56/57/58	56/57/59
Dimensioni (A × L × P)	mm	220 × 725 × 555	220 × 725 × 555	220 × 725 × 555
Peso	kg	23	23	23
Connessioni rapide (gas - liquido)		1/4" – 3/8"	1/4" – 3/8"	1/4" – 1/2"
Alimentazione	V-ph-Hz	230-1-50	230-1-50	230-1-50

40KQM INVERTER MULTI CASSETTE

Unità interna		40KQM012	40KQM015
Deumidificazione	l/h	0,8	1
Portata d'aria (bassa/media/alta)	l/s	154/163/175	154/169/184
Pressione sonora (bassa/media/alta)	dB(A)	34/36/37	34/37/39
Potenza sonora (bassa/media/alta)	dB(A)	47/49/50	47/50/52
Dimensioni (A × L × P)	mm	298/575/575	298/575/575
Peso	kg	17,5	19
Dimensioni griglia (A × L × P)	mm	30/720/720	30/720/720
Peso griglia	kg	2,5	2,5
Connessioni rapide		1/4" – 3/8"	1/4" – 1/2"
Alimentazione	V-ph-Hz	230-1-50	230-1-50

La codifica per l'unità 42ADF è differente, considerare taglia 25=9 e taglia 35=12

38VGM_N (DUAL SPLIT)

Modo raffrescamento (taglia 14)

Unità interna	Capacità raffrescamento (kW)							Potenza assorbita (W)			EER	Classe energetica	AEC
taglia	**Totale**	Min	Max	UI #1	UI #2	UI #3	UI #4	**Totale**	Min	Max	W/W		kW/h
7	**2,31**	1,10	3,00	2,31	-	-	-	**610**	290	1060	3,79	A	305
9	**2,48**	1,10	3,40	2,48	-	-	-	**680**	290	1100	3,65	A	340
12	**2,62**	1,10	3,40	2,62	-	-	-	**780**	290	1300	3,36	A	390
7 + 7	**3,76**	1,40	5,20	1,88	1,88	-	-	**1160**	250	1960	3,24	A	580
7 + 9	**3,80**	1,40	5,20	1,66	2,14	-	-	**1170**	250	1980	3,25	A	585
7 + 12	**3,85**	1,40	5,40	1,42	2,43	-	-	**1180**	250	2000	3,26	A	590
9 + 9	**3,90**	1,40	5,40	1,95	1,95	-	-	**1190**	250	2000	3,28	A	595
9 + 12	**3,95**	1,40	5,60	1,69	2,26	-	-	**1210**	250	2040	3,26	A	605

Modo raffrescamento (taglia 18)

Unità interna	Capacità raffrescamento (kW)							Potenza assorbita (W)			EER	Classe energetica	AEC
taglia	**Totale**	Min	Max	UI #1	UI #2	UI #3	UI #4	**Totale**	Min	Max	W/W		kW/h
7	**2,60**	1,10	3,21	2,60	-	-	-	**760**	290	1060	3,42	A	380
9	**2,98**	1,10	3,40	2,98	-	-	-	**900**	290	1060	3,31	A	450
12	**3,46**	1,10	3,80	3,46	-	-	-	**1150**	290	1300	3,01	B	575
15	**3,87**	1,10	4,00	3,87	-	-	-	**1350**	290	1380	2,87	C	675
7 + 7	**4,90**	1,40	5,60	2,45	2,45	-	-	**1625**	250	2040	3,02	B	813
7 + 9	**4,95**	1,40	5,60	2,17	2,78	-	-	**1630**	250	2040	3,04	B	815
7 + 12	**5,00**	1,40	5,60	1,77	3,23	-	-	**1650**	250	2040	3,03	B	825
7 + 15	**5,05**	1,40	5,60	1,61	3,44	-	-	**1680**	250	2040	3,01	B	840
9 + 9	**5,08**	1,40	5,60	2,54	2,54	-	-	**1690**	250	2040	3,01	B	845
9 + 12	**5,09**	1,40	5,60	3,05	2,04	-	-	**1680**	250	2040	3,03	B	840
12 + 12	**5,12**	1,40	5,60	2,56	2,56	-	-	**1690**	250	2040	3,03	B	845
9 + 15	**5,15**	1,40	5,60	1,93	3,22	-	-	**1710**	250	2040	3,01	B	855

38VGM_N (TRI SPLIT)

Modo raffrescamento (taglia 28)

Unità interna	Capacità raffrescamento (kW)							Potenza assorbita (W)			EER	Classe energetica	AEC
taglia	**Totale**	Min	Max	UI #1	UI #2	UI #3	UI #4	**Totale**	Min	Max	W/W		kW/h
7	**2,40**	1,10	3,21	2,47	-	-	-	**740**	290	1060	3,24	A	370
9	**2,47**	1,20	2,90	2,45	-	-	-	**745**	600	1100	3,32	A	373
12	**3,21**	1,20	3,80	3,21	-	-	-	**1060**	600	1370	3,03	B	530
15	**4,23**	1,20	4,50	4,23	-	-	-	**1400**	600	1630	3,02	B	700
7 + 7	**4,50**	2,20	5,55	2,25	2,25	-	-	**1415**	620	1900	3,18	B	708
7 + 9	**4,60**	2,20	5,55	2,01	2,59	-	-	**1420**	620	1900	3,24	A	710
7 + 12	**4,70**	2,20	5,55	1,73	2,97	-	-	**1420**	620	1900	3,31	A	710
7 + 15	**5,15**	2,20	5,95	1,64	3,51	-	-	**1700**	620	2100	3,03	B	850
9 + 9	**4,79**	2,20	5,55	2,35	2,35	-	-	**1480**	620	1900	3,24	A	740
9 + 12	**5,15**	2,20	5,95	2,06	3,09	-	-	**1700**	620	2100	3,03	B	850
9 + 15	**5,60**	2,20	6,20	2,10	3,50	-	-	**1850**	620	2300	3,03	B	925
12 + 12	**5,76**	2,20	6,20	2,88	2,88	-	-	**1910**	620	2300	3,02	B	955
12 + 15	**6,05**	2,20	6,20	2,69	3,36	-	-	**2010**	620	2300	3,01	B	1005
15 + 15	**6,10**	2,20	6,20	3,05	3,05	-	-	**2020**	620	2300	3,02	B	1010
7 + 7 + 7	**6,20**	2,20	6,90	2,07	2,07	2,07	-	**2020**	620	2440	3,07	B	1010
7 + 7 + 9	**6,30**	2,20	6,90	1,92	1,92	2,46	-	**2040**	620	2440	3,09	B	1020
7 + 7 + 12	**6,45**	3,50	7,20	1,74	1,74	2,97	-	**2060**	900	2550	3,13	B	1030
7 + 7 + 15	**6,45**	3,50	7,20	1,56	1,56	3,33	-	**2060**	900	2550	3,13	B	1030
7 + 9 + 12	**6,45**	3,50	7,20	1,61	2,07	2,77	-	**2060**	900	2550	3,13	B	1030
7 + 9 + 15	**6,47**	3,50	7,30	1,46	1,88	3,13	-	**2060**	900	2580	3,14	B	1030
7 + 12 + 15	**6,47**	3,50	7,30	1,33	2,28	2,86	-	**2060**	900	2580	3,14	B	1030
7 + 9 + 9	**6,45**	3,50	7,20	1,81	2,32	2,32	-	**2060**	900	2550	3,13	B	1030
7 + 12 + 12	**6,46**	3,50	7,30	1,46	2,50	2,50	-	**2060**	900	2580	3,14	B	1030
7 + 15 + 15	**6,49**	3,50	7,40	1,23	2,63	2,63	-	**2060**	900	2650	3,15	B	1030
9 + 9 + 9	**6,45**	3,50	7,20	2,15	2,15	2,15	-	**2060**	900	2550	3,13	B	1030
9 + 9 + 12	**6,47**	3,50	7,30	1,94	1,94	2,59	-	**2060**	900	2580	3,14	B	1030
9 + 12 + 12	**6,49**	3,50	7,40	1,82	2,34	2,34	-	**2060**	900	2650	3,15	B	1030
9 + 12 + 15	**6,49**	3,50	7,40	1,62	2,16	2,71	-	**2060**	900	2650	3,15	B	1030
12 + 12 + 12	**6,51**	3,50	7,50	2,17	2,17	2,17	-	**2060**	900	2650	3,16	B	1030
9 + 15 + 15	**6,60**	3,50	7,50	1,52	2,54	2,54	-	**2100**	900	2650	3,14	B	1050
12 + 12 + 15	**6,63**	3,50	7,50	2,04	2,04	2,55	-	**2110**	900	2650	3,14	B	1055
12 + 15 + 15	**6,66**	3,50	7,50	1,90	2,38	2,38	-	**2150**	900	2650	3,10	B	1075

* Dati indicativi quando è operativa una sola unità

38VGM_N (QUADRI SPLIT)

Modo raffrescamento (taglia 32)													
Unità interna	Capacità raffrescamento (kW)							Potenza assorbita (W)			EER	Classe energetica	AEC
taglia	**Totale**	Min	Max	UI #1	UI #2	UI #3	UI #4	**Totale**	Min	Max	W/W		kW/h
7	**2,40**	1,10	3,21	2,47	-	-	-	**740**	290	1060	3,24	A	370
9	**2,47**	1,20	2,90	2,45	-	-	-	**745**	600	1100	3,32	A	373
12	**3,21**	1,20	3,80	3,21	-	-	-	**1060**	600	1370	3,03	B	530
15	**4,23**	1,20	4,50	4,23	-	-	-	**1400**	600	1630	3,02	B	700
7+7	**4,50**	2,20	5,55	2,25	2,25	-	-	**1415**	620	1900	3,18	B	708
7+9	**4,60**	2,20	5,55	2,01	2,59	-	-	**1420**	620	1900	3,24	A	710
7+12	**4,70**	2,20	5,55	1,73	2,97	-	-	**1420**	620	1900	3,31	A	710
7+15	**5,15**	2,20	5,95	1,64	3,51	-	-	**1700**	620	2100	3,03	B	850
9+9	**4,79**	2,20	5,55	2,35	2,35	-	-	**1480**	620	1900	3,24	A	740
9+12	**5,15**	2,20	5,95	2,06	3,09	-	-	**1700**	620	2100	3,03	B	850
9+15	**5,60**	2,20	6,20	2,10	3,50	-	-	**1850**	620	2300	3,03	B	925
12+12	**5,76**	2,20	6,20	2,88	2,88	-	-	**1910**	620	2300	3,02	B	955
12+15	**6,05**	2,20	6,20	2,69	3,36	-	-	**2010**	620	2300	3,01	B	1005
15+15	**6,10**	2,20	6,20	3,05	3,05	-	-	**2020**	620	2300	3,02	B	1010
7+7+7	**6,20**	2,20	6,90	2,07	2,07	2,07	-	**2020**	620	2440	3,07	B	1010
7+7+9	**6,30**	2,20	6,90	1,92	1,92	2,46	-	**2040**	620	2440	3,09	B	1020
7+7+12	**6,45**	3,50	7,20	1,74	1,74	2,97	-	**2060**	900	2550	3,13	B	1030
7+7+15	**6,45**	3,50	7,20	1,56	1,56	3,33	-	**2060**	900	2550	3,13	B	1030
7+9+12	**6,45**	3,50	7,20	1,61	2,07	2,77	-	**2060**	900	2550	3,13	B	1030
7+9+15	**6,47**	3,50	7,30	1,46	1,88	3,13	-	**2060**	900	2580	3,14	B	1030
7+12+15	**6,47**	3,50	7,30	1,33	2,28	2,86	-	**2060**	900	2580	3,14	B	1030
7+9+9	**6,45**	3,50	7,20	1,81	2,32	2,32	-	**2060**	900	2550	3,13	B	1030
7+12+12	**6,46**	3,50	7,30	1,46	2,50	2,50	-	**2060**	900	2580	3,14	B	1030
7+15+15	**6,49**	3,50	7,40	1,23	2,63	2,63	-	**2060**	900	2650	3,15	B	1030
9+9+9	**6,45**	3,50	7,20	2,15	2,15	2,15	-	**2060**	900	2550	3,13	B	1030
9+9+12	**6,47**	3,50	7,30	1,94	1,94	2,59	-	**2060**	900	2580	3,14	B	1030
9+12+12	**6,49**	3,50	7,40	1,82	2,34	2,34	-	**2060**	900	2650	3,15	B	1030
9+12+15	**6,49**	3,50	7,40	1,62	2,16	2,71	-	**2060**	900	2650	3,15	B	1030
12+12+12	**6,51**	3,50	7,50	2,17	2,17	2,17	-	**2060**	900	2650	3,16	B	1030
9+15+15	**6,60**	3,50	7,50	1,52	2,54	2,54	-	**2100**	900	2650	3,14	B	1050
12+12+15	**6,63**	3,50	7,50	2,04	2,04	2,55	-	**2110**	900	2650	3,14	B	1055
12+15+15	**6,66**	3,50	7,50	1,90	2,38	2,38	-	**2150**	900	2650	3,10	B	1075
7+7+7+7	**7,10**	4,20	7,90	1,77	1,77	1,78	1,78	**2255**	930	2700	3,15	B	1128
7+7+7+9	**7,15**	4,20	7,90	1,67	1,67	1,67	2,15	**2255**	930	2700	3,17	B	1128
7+7+7+12	**7,20**	4,20	7,90	1,53	1,53	1,53	2,61	**2260**	930	2750	3,19	B	1130
7+7+7+15	**7,25**	4,20	7,90	1,41	1,41	1,41	3,02	**2265**	930	2750	3,20	B	1133
7+9+9+9	**7,25**	4,20	7,90	1,49	1,92	1,92	1,92	**2265**	930	2750	3,20	B	1133
7+7+9+9	**7,24**	4,20	7,90	1,58	1,58	2,04	2,04	**2265**	930	2750	3,20	B	1133
7+7+12+12	**7,30**	4,20	8,00	1,35	1,35	2,30	2,30	**2270**	930	2800	3,22	A	1135
7+7+15+15	**7,40**	4,20	8,00	1,24	1,24	2,46	2,46	**2300**	930	2800	3,22	A	1150
7+7+9+12	**7,30**	4,20	7,90	1,35	1,35	1,73	2,87	**2270**	930	2750	3,22	A	1135
7+7+9+15	**7,35**	4,20	8,00	1,35	1,35	1,74	2,91	**2270**	930	2750	3,24	A	1135
7+7+12+15	**7,35**	4,20	8,05	1,26	1,26	2,15	2,68	**2290**	930	2800	3,21	A	1145
7+9+12+15	**7,41**	4,20	8,10	1,21	1,55	2,07	2,58	**2310**	930	2800	3,21	A	1155
7+9+15+15	**7,50**	4,20	8,20	1,13	1,47	2,45	2,45	**2340**	930	2800	3,21	A	1170
7+12+9+9	**7,30**	4,20	8,00	1,38	2,36	1,78	1,78	**2270**	930	2800	3,22	A	1135
7+15+9+9	**7,35**	4,20	8,00	1,29	2,76	1,65	1,65	**2270**	930	2800	3,24	A	1135
7+12+12+12	**7,45**	4,20	8,10	1,21	2,08	2,08	2,08	**2340**	930	2800	3,18	B	1170
7+12+12+15	**7,50**	4,20	8,20	1,52	1,96	1,96	3,26	**2340**	930	2800	3,21	A	1170
9+9+9+9	**7,30**	4,20	8,00	1,83	1,83	1,83	1,83	**2270**	930	2700	3,22	A	1135
9+9+9+15	**7,40**	4,20	8,05	1,59	1,59	1,59	2,63	**2290**	930	2700	3,23	A	1145
9+9+9+12	**7,35**	4,20	8,05	1,69	1,69	1,69	2,28	**2290**	930	2700	3,21	A	1145
9+9+12+12	**7,41**	4,20	8,10	1,48	1,48	2,22	2,22	**2300**	930	2750	3,22	A	1150
9+9+12+15	**7,50**	4,20	8,20	1,50	1,50	2,00	2,50	**2320**	930	2800	3,23	A	1160
9+12+12+12	**7,50**	4,20	8,20	1,43	2,03	2,03	2,03	**2330**	930	2800	3,22	A	1165
9+12+12+15	**7,68**	4,20	8,20	1,44	1,92	1,92	2,40	**2370**	930	2800	3,24	A	1185
12+12+12+12	**7,65**	4,20	8,30	1,91	1,91	1,91	1,91	**2370**	930	2850	3,23	A	1185
9+9+15+15	**7,68**	4,20	8,30	1,44	1,44	2,40	2,40	**2370**	930	2850	3,24	A	1185

* Dati indicativi quando è operativa una sola unità

La codifica per l'unità 42ADF è differente, considerare taglia 25=9 e taglia 35=12

38VYM_N (DUAL SPLIT)

Modo riscaldamento (taglia 14)

Unità interna	Capacità di riscaldamento (kW)							Potenza assorbita (W)			COP	Classe energetica
taglia	**Totale**	Min	Max	UI #1	UI #2	UI #3	UI #4	**Totale**	Min	Max	W/W	
7	**2,44**	0,70	3,20	2,44	-	-	-	**710**	160	1200	3,44	B
* 9	**2,70**	0,70	3,60	2,70	-	-	-	**740**	160	1250	3,65	A
12	**2,90**	0,70	4,00	2,90	-	-	-	**780**	160	1250	3,72	A
7 + 7	**3,40**	0,90	4,20	1,70	1,70	-	-	**820**	160	1420	4,15	A
7 + 9	**3,46**	0,90	4,20	1,51	1,95	-	-	**830**	160	1420	4,16	A
7 + 12	**3,46**	0,90	4,40	1,27	2,19	-	-	**840**	160	1500	4,12	A
9 + 9	**3,46**	0,90	4,40	1,73	1,73	-	-	**860**	160	1500	4,03	A
9 + 12	**3,55**	0,90	4,50	1,52	2,03	-	-	**880**	160	1500	4,03	A

Modo riscaldamento (taglia 18)

Unità interna	Capacità di riscaldamento (kW)							Potenza assorbita (W)			COP	Classe energetica
taglia	**Totale**	Min	Max	UI #1	UI #2	UI #3	UI #4	**Totale**	Min	Max	W/W	
7	**3,12**	0,70	4,20	3,12	-	-	-	**1095**	160	1470	2,85	D
* 9	**3,64**	0,70	4,20	3,64	-	-	-	**1380**	160	1470	2,64	E
12	**4,18**	0,70	4,50	4,18	-	-	-	**1540**	160	1600	2,71	E
15	**4,25**	0,70	4,50	4,25	-	-	-	**1580**	160	1600	2,69	E
7 + 7	**5,20**	0,90	6,10	2,60	2,60	-	-	**1620**	160	2100	3,21	C
7 + 9	**5,30**	0,90	6,10	2,32	2,98	-	-	**1650**	160	2100	3,21	C
7 + 12	**5,40**	0,90	6,20	1,99	3,41	-	-	**1660**	160	2300	3,25	C
7 + 15	**5,50**	0,90	6,20	1,75	3,75	-	-	**1670**	160	2300	3,29	C
9 + 9	**5,60**	0,90	6,20	2,80	2,80	-	-	**1670**	160	2300	3,35	C
9 + 12	**5,65**	0,90	6,20	3,39	2,26	-	-	**1630**	160	2300	3,47	B
12 + 12	**5,70**	0,90	6,20	2,85	2,85	-	-	**1660**	160	2300	3,43	B
9 + 15	**5,75**	0,90	6,20	2,16	3,59	-	-	**1660**	160	2300	3,46	B

38VYM_N (TRI SPLIT)

Modo riscaldamento (taglia 28)

Unità interna	Capacità di riscaldamento (kW)							Potenza assorbita (W)			COP	Classe energetica
taglia	**Totale**	Min	Max	UI #1	UI #2	UI #3	UI #4	**Totale**	Min	Max	W/W	
7	**3,35**	1,10	3,50	3,35	-	-	-	**1430**	290	1500	2,34	G
* 9	**3,40**	1,10	4,00	3,40	-	-	-	**1440**	300	1550	2,36	G
12	**4,40**	1,10	5,00	4,40	-	-	-	**1940**	350	2000	2,27	G
15	**4,70**	1,20	5,40	4,70	-	-	-	**2050**	600	2100	2,29	G
7 + 7	**6,15**	2,20	8,60	3,08	3,08	-	-	**2350**	620	2950	2,62	E
7 + 9	**6,30**	2,20	8,60	2,76	3,54	-	-	**2380**	620	2950	2,65	E
7 + 12	**6,55**	1,40	8,80	2,41	4,14	-	-	**2400**	450	3000	2,73	E
7 + 15	**6,85**	1,40	8,80	2,18	4,67	-	-	**2400**	450	3050	2,85	D
9 + 9	**6,55**	1,40	9,00	3,28	3,28	-	-	**2400**	450	3000	2,73	E
9 + 12	**6,85**	1,40	9,00	4,11	2,74	-	-	**2400**	450	3050	2,85	D
9 + 15	**6,90**	2,20	9,20	2,59	4,31	-	-	**2400**	620	3000	2,88	D
12 + 12	**7,00**	1,40	9,20	3,50	3,50	-	-	**2400**	450	3000	2,92	D
12 + 15	**7,30**	2,20	9,20	3,24	4,06	-	-	**2450**	620	3000	2,98	D
15 + 15	**7,50**	2,20	9,20	3,75	3,75	-	-	**2450**	620	3000	3,06	D
7 + 7 + 7	**7,80**	3,50	9,20	2,60	2,60	2,60	-	**2380**	900	3000	3,28	C
7 + 7 + 9	**7,90**	3,50	9,20	2,40	2,40	3,10	-	**2390**	900	3000	3,31	C
7 + 7 + 12	**8,05**	1,90	9,40	2,17	2,17	3,71	-	**2400**	530	2800	3,35	C
7 + 7 + 15	**8,05**	1,90	9,40	1,94	1,94	4,17	-	**2400**	530	2800	3,35	C
7 + 9 + 12	**8,05**	1,90	9,40	2,01	2,59	3,45	-	**2410**	530	2800	3,34	C
7 + 9 + 15	**8,15**	1,90	9,50	1,84	2,37	3,94	-	**2420**	530	2800	3,37	C
7 + 12 + 15	**8,15**	1,90	9,50	1,68	2,88	3,59	-	**2420**	530	2800	3,37	C
7 + 9 + 9	**8,05**	1,90	9,40	2,25	2,90	2,90	-	**2430**	530	2800	3,31	C
7 + 12 + 12	**8,15**	1,90	9,50	1,85	3,15	3,15	-	**2430**	530	2800	3,35	C
7 + 15 + 15	**8,15**	1,90	9,50	1,55	3,30	3,30	-	**2380**	530	2800	3,42	B
9 + 9 + 9	**8,05**	1,90	9,40	2,68	2,68	2,68	-	**2360**	530	2800	3,41	B
9 + 9 + 12	**8,15**	1,90	9,50	2,45	2,45	3,26	-	**2330**	530	2800	3,50	B
9 + 12 + 12	**8,25**	1,90	9,60	2,31	2,97	2,97	-	**2360**	530	2840	3,50	B
9 + 12 + 15	**8,25**	1,90	9,60	2,06	2,75	3,44	-	**2360**	530	2840	3,50	B
12 + 12 + 12	**8,40**	1,90	9,70	2,80	2,80	2,80	-	**2400**	530	2900	3,50	B
9 + 15 + 15	**8,45**	3,50	9,40	1,95	3,25	3,25	-	**2450**	900	2800	3,45	B
12 + 12 + 15	**8,50**	3,50	9,40	2,62	2,62	3,26	-	**2470**	900	2800	3,44	B
12 + 15 + 15	**8,55**	3,50	9,70	2,45	3,05	3,05	-	**2500**	900	2800	3,42	B

* Dati indicativi quando è operativa una sola unità

38VYM_N (QUADRI SPLIT)

Modo riscaldamento (taglia 32)												
Unità interna			Capacità di riscaldamento (kW)					Potenza assorbita (W)			COP	Classe energetica
taglia	**Totale**	Min	Max	UI #1	UI #2	UI #3	UI #4	**Totale**	Min	Max	W/W	
7	**3,35**	1,10	3,50	3,35	-	-	-	**1430**	290	1500	2,34	G
9	**3,40**	1,10	4,00	3,40	-	-	-	**1440**	300	1550	2,36	G
12	**4,40**	1,10	5,00	4,40	-	-	-	**1940**	350	2000	2,27	G
15	**4,70**	1,20	5,40	4,70	-	-	-	**2050**	600	2100	2,29	G
7+7	**6,15**	2,20	8,60	3,08	3,08	-	-	**2350**	620	2950	2,62	E
7+9	**6,30**	2,20	8,60	2,76	3,54	-	-	**2380**	620	2950	2,65	E
7+12	**6,55**	1,40	8,80	2,41	4,14	-	-	**2400**	450	3000	2,73	E
7+15	**6,85**	1,40	8,80	2,18	4,67	-	-	**2400**	450	3050	2,85	D
9+9	**6,55**	1,40	9,00	3,28	3,28	-	-	**2400**	450	3000	2,73	E
9+12	**6,85**	1,40	9,00	4,11	2,74	-	-	**2400**	450	3050	2,85	D
9+15	**6,90**	2,20	9,20	2,59	4,31	-	-	**2400**	620	3000	2,88	D
12+12	**7,00**	1,40	9,20	3,50	3,50	-	-	**2400**	450	3000	2,92	D
12+15	**7,30**	2,20	9,20	3,24	4,06	-	-	**2450**	620	3000	2,98	D
15+15	**7,50**	2,20	9,20	3,75	3,75	-	-	**2450**	620	3000	3,06	D
7+7+7	**7,80**	3,50	9,20	2,60	2,60	2,60	-	**2380**	900	3000	3,28	C
7+7+9	**7,90**	3,50	9,20	2,40	2,40	3,10	-	**2390**	900	3000	3,31	C
7+7+12	**8,05**	1,90	9,40	2,17	2,17	3,71	-	**2400**	530	2800	3,35	C
7+7+15	**8,05**	1,90	9,40	1,94	1,94	4,17	-	**2400**	530	2800	3,35	C
7+9+12	**8,05**	1,90	9,40	2,01	2,59	3,45	-	**2410**	530	2800	3,34	C
7+9+15	**8,15**	1,90	9,50	1,84	2,37	3,94	-	**2420**	530	2800	3,37	C
7+12+15	**8,15**	1,90	9,50	1,68	2,88	3,59	-	**2420**	530	2800	3,37	C
7+9+9	**8,05**	1,90	9,40	2,25	2,90	2,90	-	**2430**	530	2800	3,31	C
7+12+12	**8,15**	1,90	9,50	1,85	3,15	3,15	-	**2430**	530	2800	3,35	C
7+15+15	**8,15**	1,90	9,50	1,55	3,30	3,30	-	**2380**	530	2800	3,42	B
9+9+9	**8,05**	1,90	9,40	2,68	2,68	2,68	-	**2360**	530	2800	3,41	B
9+9+12	**8,15**	1,90	9,50	2,45	2,45	3,26	-	**2330**	530	2800	3,50	B
9+12+12	**8,25**	1,90	9,60	2,31	2,97	2,97	-	**2360**	530	2840	3,50	B
9+12+15	**8,25**	1,90	9,60	2,06	2,75	3,44	-	**2360**	530	2840	3,50	B
12+12+12	**8,40**	1,90	9,70	2,80	2,80	2,80	-	**2400**	530	2900	3,50	B
9+15+15	**8,45**	3,50	9,40	1,95	3,25	3,25	-	**2450**	900	2800	3,45	B
12+12+15	**8,50**	3,50	9,40	2,62	2,62	3,26	-	**2470**	900	2800	3,44	B
12+15+15	**8,55**	3,50	9,70	2,45	3,05	3,05	-	**2500**	900	2800	3,42	B
7+7+7+7	**8,20**	2,10	9,50	2,05	2,05	2,05	2,05	**2240**	600	2900	3,66	A
7+7+7+9	**8,22**	2,10	9,50	1,92	1,92	1,92	2,46	**2240**	600	2900	3,67	A
7+7+7+12	**8,25**	2,10	9,50	1,75	1,75	1,75	3,00	**2250**	600	2900	3,67	A
7+7+7+15	**8,28**	2,10	9,50	1,61	1,61	1,61	3,45	**2260**	600	2900	3,66	A
7+9+9+9	**8,35**	2,10	9,80	1,72	2,21	2,21	2,21	**2280**	600	2900	3,66	A
7+7+9+9	**8,30**	2,10	9,80	1,82	1,82	2,33	2,33	**2280**	600	2900	3,64	A
7+7+12+12	**8,46**	2,10	9,80	1,56	1,56	2,67	2,67	**2280**	600	2900	3,71	A
7+7+15+15	**8,50**	2,10	9,80	1,42	1,42	2,83	2,83	**2280**	600	2900	3,73	A
7+7+9+12	**8,42**	2,10	9,80	1,68	1,68	2,17	2,89	**2280**	600	2900	3,69	A
7+7+9+15	**8,45**	2,10	9,80	1,56	1,56	2,00	3,33	**2280**	600	2900	3,71	A
7+7+12+15	**8,48**	2,10	9,80	1,45	1,45	2,48	3,10	**2280**	600	2900	3,72	A
7+9+12+15	**8,50**	2,10	9,80	1,38	1,78	2,37	2,97	**2290**	600	2900	3,71	A
7+9+15+15	**8,60**	2,10	10,10	1,31	1,69	2,80	2,80	**2320**	600	2920	3,71	A
7+12+9+9	**8,45**	2,10	9,80	1,59	2,74	2,06	2,06	**2280**	600	2900	3,71	A
7+15+9+9	**8,50**	2,10	9,90	1,49	3,19	1,91	1,91	**2320**	600	2900	3,66	A
7+12+12+12	**8,55**	2,10	10,00	1,38	2,39	2,39	2,39	**2340**	600	2910	3,65	A
7+12+12+15	**8,65**	2,10	10,10	1,32	2,26	2,26	2,81	**2350**	600	2920	3,68	A
9+9+9+9	**8,45**	2,10	9,80	2,11	2,11	2,11	2,11	**2280**	600	2900	3,71	A
9+9+9+15	**8,50**	2,10	9,90	1,82	1,82	1,82	3,04	**2300**	600	2900	3,70	A
9+9+9+12	**8,50**	2,10	9,90	1,96	1,96	1,96	2,64	**2300**	600	2900	3,70	A
9+9+12+12	**8,55**	2,10	10,00	1,71	1,71	2,57	2,57	**2310**	600	2910	3,70	A
9+9+12+15	**8,60**	2,10	10,10	1,72	1,72	2,29	2,87	**2310**	600	2920	3,72	A
9+12+12+12	**8,60**	2,10	10,10	1,63	2,32	2,32	2,32	**2310**	600	2920	3,72	A
9+12+12+15	**8,70**	2,60	10,20	1,62	2,18	2,18	2,72	**2310**	600	2930	3,77	A
12+12+12+12	**8,70**	2,60	10,20	2,18	2,18	2,18	2,18	**2320**	600	2930	3,75	A
9+9+15+15	**8,60**	2,10	10,10	1,61	1,61	2,69	2,69	**2320**	600	2920	3,71	A

* Dati indicativi quando è operativa una sola unità

42XPP - HI-WALL

HI-WALL XPOWER PLUS SENSATION, PER PICCOLE ATTIVITÀ COMMERCIALI, OFFRE UN COMFORT OTTIMALE CON UN'ECCELLENTE EFFICIENZA STAGIONALE. IL SISTEMA DI FILTRAZIONE AIR4LIFE E LO IONIZZATORE GARANTISCONO UNA QUALITÀ SUPERIORE DELL'ARIA AMBIENTE.

CONTROLLI

Zone manager
33MC

Room controller
33MC-ZM

Telecomando ad infrarossi (incluso)

UNITÀ ESTERNE

Monosplit: 38XPS

ACCESSORI

Kit filtri: filtro elettrostatico passivo e fotocatalitico.

CARATTERISTICHE

Funzionamento garantito in raffrescamento con temperatura esterna tra –15 °C e 46 °C. Buone prestazioni in riscaldamento anche con temperatura esterna di –15 °C.

Adatto per applicazioni che richiedono una distanza fino a 70 m tra le unità interna ed esterna.

Distribuzione dell'aria personalizzabile: sei differenti regolazioni del flusso d'aria, oltre all'esclusiva funzione di distribuzione dell'aria Twin Swing.

Stabilità del comfort interno e variazioni minime della temperatura ambiente.

Il funzionamento continuo a bassa velocità garantisce un livello di rumore bassissimo e un comfort acustico superiore.

L'efficace sistema di deumidificazione garantisce il controllo dell'umidità in ogni stagione.

Unità interna			42XPP050	42XPP070	42XPP070
Unità esterna (pompa di calore)			38XPS050H7	38XPS065H7	38XPS070H7
Capacità nominale di raffrescamento	raffrescamento	kW	5,00	6,00	6,50
Capacità minima di raffrescamento	raffrescamento	kW	0,76	0,79	1,68
Capacità massima di raffrescamento	raffrescamento	kW	5,78	6,47	7,73
Potenza assorbita nominale	raffrescamento	W	1560	1995	2160
E.E.R.	raffrescamento	W/W	3,21	3,01	3,01
Classe di efficienza energetica	raffrescamento		A	B	B
Consumo energetico annuo	raffrescamento	kWh	780	998	1080
Capacità nominale di riscaldamento	riscaldamento	kW	5,00	6,70	6,80
Capacità minima di riscaldamento	riscaldamento	kW	0,85	0,82	1,83
Capacità massima di riscaldamento	riscaldamento	kW	6,37	8,5	8,54
Potenza assorbita nominale	riscaldamento	W	1465	2385	2420
C.O.P.	riscaldamento	W/W	3,41	2,81	2,81
Classe di efficienza energetica	riscaldamento		B	D	D
Unità interna			42XPP050	42XPP070	42XPP070
Deumidificazione		l/h	2,70	3	3,1
Flusso d'aria nominale (b/m/a)	raffrescamento	l/s	210/235/260	210/235/260	210/235/260
Pressione sonora (b/m/a)	raffrescamento	dB(A)	38/42/46	38/42/46	38/42/46
Potenza sonora (b/m/a)	raffrescamento	dB(A)	51/55/59	51/55/59	51/55/59
Pressione sonora (b/m/a)	riscaldamento	dB(A)	37/40/43	37/40/43	37/40/43
Potenza sonora (b/m/a)	riscaldamento	dB(A)	50/53/56	50/53/56	50/53/56
Dimensioni (A × L × P)		mm	295 × 1080 × 200	295 × 1080 × 200	295 × 1080 × 200
Peso		kg	14	14	14
Alimentazione		V-ph-Hz	230-1-50	230-1-50	230-1-50
Unità esterna (pompa di calore)			38XPS050H7	38XPS065H7	38XPS070H7
Compressore			Twin Rotary	Twin Rotary	Twin Rotary
Lunghezza massima delle linee		m	50	30	50
Dislivello massimo		m	30	30	30
Lunghezza massima tubazioni con precarica		m	20	20	20
Portata d'aria		l/sec	728	783	742
Portata d'aria		m^3/h	2620	2820	2670
Pressione sonora	raffrescamento	dB(A)	44	46	45
Potenza sonora	raffrescamento	dB(A)	64	66	65
Pressione sonora	riscaldamento	dB(A)	45	49	48
Potenza sonora	riscaldamento	dB(A)	65	69	68
Dimensioni (A × L × P)		mm	690 × 900 × 320	820 × 900 × 320	820 × 900 × 320
Peso		kg	49	51	73
Connessioni rapide (gas – liquido)			1/4" – 1/2"	3/8" – 5/8"	3/8" – 5/8"
Alimentazione		V-ph-Hz	230-1-50	230-1-50	230-1-50

40XPK - CASSETTE

CONTROLLI

Zone manager
33MC

Room controller
33MC-ZM

Telecomando ad infrarossi

UNITÀ ESTERNE

Monosplit: 38XPS

ACCESSORI

Alimentazione dell'aria.
Kit ostruzione uscita.

I NUOVI SISTEMI XPOWER PLUS 40XPK CASSETTE GARANTISCONO UN COMFORT OTTIMALE CON PRESTAZIONI IN CLASSE A, SIA IN RAFFRESCAMENTO CHE IN RISCALDAMENTO.
LA FORMA PULITA E ORIGINALE È STATA PREMIATA DALL'ASSOCIAZIONE ITALIANA PER IL DESIGN INDUSTRIALE. GRAZIE ALLE ECCELLENTI PRESTAZIONI E IL CAMPO DI FUNZIONAMENTO ALLE BASSE TEMPERATURE, IL SISTEMA RAPPRESENTA LA SCELTA MIGLIORE PER QUALSIASI APPLICAZIONE COMMERCIALE.

CARATTERISTICHE

Prestazioni in classe energetica A sia in raffrescamento che in riscaldamento. Grazie alla tecnologia XPower Plus l'efficienza stagionale del sistema è estremamente elevata.

Funzionamento garantito in raffrescamento con temperatura esterna da –15 °C a 46 °C. Buone prestazioni in riscaldamento anche con temperatura esterna di –15 °C.

Adatto per applicazioni che richiedono una distanza fino a 70 m tra le unità interna ed esterna.

Facilità di installazione e manutenzione per tutte le unità interne ed esterne. Tutti i componenti principali sono facilmente accessibili aprendo rispettivamente la griglia o rimuovendo il pannello frontale.

Due bocchette pretranciate permettono sia l'immissione di aria di rinnovo che la climatizzazione di una stanza adiacente.

Alette motorizzate a due, tre e quattro vie consentono di indirizzare il flusso dell'aria come meglio si preferisce.

Dotato di filtri fotocatalitici al biossido di titanio che rimuovono gli odori e le impurità fino a 0,01 mm, e di filtri elettrostatici ad alta efficienza.

Unità interna			40XPK050	40XPK070	40XPK070	40XPK100	40XPK125
Unità esterna (pompa di calore)			38XPS050H7	38XPS065H7	38XPS070H7	38XPS100H7	38XPS125H7
Capacità nominale di raffrescamento	raffrescamento	kW	5,00	6,50	7,00	10,00	12,50
Capacità minima di raffrescamento	raffrescamento	kW	0,77	0,85	1,81	3,41	3,40
Capacità massima di raffrescamento	raffrescamento	kW	5,77	7,01	8,32	12,50	14,77
Potenza assorbita nominale	raffrescamento	W	1558	2024	2181	3115	4020
E.E.R.	raffrescamento	W/W	3,21	3,21	3,21	3,21	3,01
Classe di efficienza energetica	raffrescamento		A	A	A	A	n.d.
Consumo energetico annuo	raffrescamento	kWh	779	1012	1091	1558	-
Capacità nominale di riscaldamento	riscaldamento	kW	5,20	7,50	7,50	11,20	13,10
Capacità minima di riscaldamento	riscaldamento	kW	0,85	0,85	1,83	3,65	3,70
Capacità massima di riscaldamento	riscaldamento	kW	6,44	8,87	8,54	14,12	16
Potenza assorbita nominale	riscaldamento	W	1440	2075	2078	3102	3743
C.O.P.	riscaldamento	W/W	3,61	3,61	3,61	3,61	3,50
Classe di efficienza energetica	riscaldamento		A	A	A	A	n.d.
Unità interna			40XPK050	40XPK070	40XPK070	40XPK100	40XPK125
Deumidificazione		l/h	1,7	1,8	1,9	3,9	4,7
Flusso d'aria nominale (b/m/a)	raffrescamento	l/s	190/210/250	200/250/300	200/250/300	320/385/455	400/470/515
Pressione sonora (b/m/a)	raffrescamento	dB(A)	38/42/45	32/36/39	32/36/39	37/42/45	43/46/49
Potenza sonora (b/m/a)	raffrescamento	dB(A)	51/55/58	45/49/52	45/49/52	50/55/58	56/59/62
Pressione sonora (b/m/a)	riscaldamento	dB(A)	38/42/45	32/36/39	32/36/39	37/42/45	43/46/50
Potenza sonora (b/m/a)	riscaldamento	dB(A)	51/55/58	45/49/52	45/49/52	50/55/58	56/59/62
Dimensioni (A × L × P)		mm	298 × 575 × 575	298 × 825 × 825	298 × 825 × 825	298 × 825 × 825	298 × 825 × 825
Dimensioni griglia (h x l x d)		mm	30 × 720 × 720	30 × 960 × 960	30 × 960 × 960	30 × 960 × 960	30 × 960 × 960
Peso griglia		mm	3,1	6,5	6,5	6,5	6,5
Peso		kg	19	38	38	40	41
Alimentazione		V-ph-Hz	230-1-50	230-1-50	230-1-50	230-1-50	230-1-50
Unità esterna (pompa di calore)			38XPS050H7	38XPS065H7	38XPS070H7	38XPS100H7	38XPS125H7
Compressore			Twin Rotary	Twin Rotary	Twin Rotary	Twin Rotary	Twin Rotary
Lunghezza massima delle linee		m	50	30	50	70	70
Dislivello massimo		m	30	30	30	30	30
Lunghezza massima tubazioni con precarica		m	20	20	20	30	30
Portata d'aria		l/sec	728	783	742	1658	1767
Portata d'aria		m^3/h	2620	2820	2670	5970	6360
Pressione sonora	raffrescamento	dB(A)	44	45	45	48	50
Potenza sonora	raffrescamento	dB(A)	64	65	65	68	70
Pressione sonora	riscaldamento	dB(A)	44	48	48	49	50
Potenza sonora	riscaldamento	dB(A)	64	68	68	69	70
Dimensioni (A × L × P)		mm	690 × 900 × 320	820 × 900 × 320	820 × 900 × 320	1360 × 900 × 320	1360 × 900 × 320
Peso		kg	49	51	73	88	88
Connessioni rapide (gas – liquido)			1/4" – 1/2"	3/8" – 5/8"	3/8" – 5/8"	3/8" – 5/8"	3/8" – 5/8"
Alimentazione		V-ph-Hz	230-1-50	230-1-50	230-1-50	230-1-50	230-1-50

42XPF - CONSOLE

LE NUOVE UNITÀ XPOWER PLUS 42XPF CONSOLE OFFRONO IL MASSIMO COMFORT CON UN'ECCELLENTE EFFICIENZA ENERGETICA STAGIONALE. ESSE HANNO UN DESIGN SNELLO ED ELEGANTE E SONO PREDISPOSTE PER IL MONTAGGIO A MURO O A SOFFITTO. I FILTRI AIR4LIFE CARRIER GARANTISCONO UNA QUALITÀ SUPERIORE DELL'ARIA AMBIENTE.

CONTROLLI

Zone manager
33MC

Room controller
33MC-ZM

Telecomando ad infrarossi

UNITÀ ESTERNE

Monosplit: 38XPS

ACCESSORI

Pompa scarico condensa.
Kit copertura tubazioni.

CARATTERISTICHE

Le sue dimensioni compatte lo rendono adatto per una molteplicità di applicazioni, anche sotto il davanzale di una finestra. Tutte le unità possono essere montate a muro o a soffitto.

I sistemi di taglia più piccola sono stati progettati per abitazioni e uffici di prestigio. Essi hanno ricevuto il riconoscimento dell'Associazione Italiana per il Design Industriale (ADI).

Dotato di filtri fotocatalitici al biossido di titanio che rimuovono gli odori e le impurità fino a 0,01 mm. I filtri possono essere lavati e rigenerati esponendoli alla luce solare.

La funzione MyComfort del telecomando permette all'utente di preimpostare i parametri di regolazione preferiti. Grazie alle alette motorizzate, il flusso d'aria può essere indirizzato nel modo più opportuno.

L'impiego di ventilatori innovativi e di una batteria dal profilo sottile rendono l'unità molto silenziosa.

Funzionamento garantito in raffrescamento con temperatura esterna da –15 °C a 46 °C. Buone prestazioni in riscaldamento anche con temperatura esterna di –15 °C.

Adatto per applicazioni che richiedono una distanza fino a 70 m tra le unità interna ed esterna.

Unità interna			42XPF050	42XPF065	42XPF070	42XPF100	42XPF125
Unità esterna (pompa di calore)			38XPS050H7	38XPS065H7	38XPS070H7	38XPS100H7	38XPS125H7
Capacità nominale di raffrescamento	raffrescamento	kW	4,95	6,00	7,00	10,00	12,10
Capacità minima di raffrescamento	raffrescamento	kW	0,77	0,85	1,81	3,41	3,40
Capacità massima di raffrescamento	raffrescamento	kW	5,77	7,01	8,32	12,50	14,77
Potenza assorbita nominale	raffrescamento	W	1645	1995	2180	3115	4025
E.E.R.	raffrescamento	W/W	3,01	3,01	3,21	3,21	3,01
Classe di efficienza energetica	raffrescamento		B	B	A	A	n.d.
Consumo energetico annuo	raffrescamento	kWh	823	998	1090	1558	-
Capacità nominale di riscaldamento	riscaldamento	kW	5,30	6,30	7,20	11,20	13,10
Capacità minima di riscaldamento	riscaldamento	kW	0,85	0,85	1,83	3,65	3,70
Capacità massima di riscaldamento	riscaldamento	kW	6,44	8,87	8,54	14,12	16
Potenza assorbita nominale	riscaldamento	W	1555	1965	2110	3280	3840
C.O.P.	riscaldamento	W/W	3,41	3,21	3,41	3,41	3,41
Classe di efficienza energetica	riscaldamento		B	C	B	B	n.d.
Unità interna			42XPF050	42XPF065	42XPF070	42XPF100	42XPF125
Deumidificazione		l/h	1,70	2,7	1,83	3,65	5,5
Flusso d'aria nominale (b/m/a)	raffrescamento	l/s	150/170/205	165/195/220	305/325/345	405/440/470	390/420/450
Pressione sonora (b/m/a)	raffrescamento	dB(A)	38/41/45	41/44/49	45/47/49	43/45/47	43/45/47
Potenza sonora (b/m/a)	raffrescamento	dB(A)	49/52/56	52/55/60	58/60/62	56/58/60	56/58/60
Pressione sonora (b/m/a)	riscaldamento	dB(A)	38/41/46	41/44/50	45/47/49	43/45/47	43/45/47
Potenza sonora (b/m/a)	riscaldamento	dB(A)	49/52/56	52/55/60	58/60/62	56/58/60	56/58/60
Dimensioni (A × L × P)		mm	598 × 1000 × 200	598 × 1000 × 200	628 × 1200 × 233	628 × 1650 × 233	628 × 1650 × 233
Peso		kg	20	20	32	46	49,5
Alimentazione		V-ph-Hz	230-1-50	230-1-50	230-1-50	230-1-50	230-1-50
Unità esterna (pompa di calore)			38XPS050H7	38XPS065H7	38XPS070H7	38XPS100H7	38XPS125H7
Compressore			Twin Rotary	Twin Rotary	Twin Rotary	Twin Rotary	Twin Rotary
Lunghezza massima delle linee		m	50	30	50	70	70
Dislivello massimo		m	30	30	30	30	30
Lunghezza massima tubazioni con precarica		m	20	20	20	30	30
Portata d'aria		l/sec	728	783	742	1658	1767
Portata d'aria		m^3/h	2620	2820	2670	5970	6360
Pressione sonora	raffrescamento	dB(A)	44	45	45	48	50
Potenza sonora	raffrescamento	dB(A)	64	65	65	68	70
Pressione sonora	riscaldamento	dB(A)	44	48	48	49	50
Potenza sonora	riscaldamento	dB(A)	64	68	68	69	70
Dimensioni (A × L × P)		mm	690 × 900 × 320	820 × 900 × 320	820 × 900 × 320	1360 × 900 × 320	1360 × 900 × 320
Peso		kg	49	51	73	88	88
Connessioni rapide (gas – liquido)			1/4" – 1/2"	3/8" – 5/8"	3/8" – 5/8"	3/8" – 5/8"	3/8" – 5/8"
Alimentazione		V-ph-Hz	230-1-50	230-1-50	230-1-50	230-1-50	230-1-50

40XPD - SATELLITE

CONTROLLI

Zone manager
33MC

Room controller
33MC-ZM

Telecomando ad infrarossi

UNITÀ ESTERNE

Monosplit: 38XPS

ACCESSORI

Kit telecomando MyComfort.

I NUOVI SISTEMI CANALIZZABILI XPOWER PLUS 40XPD OFFRONO UN COMFORT OTTIMALE CON PRESTAZIONI ENERGETICHE IN CLASSE A, SIA IN RAFFRESCAMENTO, SIA IN RISCALDAMENTO. IL DESIGN DELL'UNITÀ INTERNA È STATO PROFONDAMENTE RINNOVATO: IL SUO PROFILO SOTTILE E LA FLESSIBILITÀ DI INSTALLAZIONE NE FANNO LA SCELTA MIGLIORE PER USO DOMESTICO E NELLE PICCOLE ATTIVITÀ COMMERCIALI, ANCHE IN CASO DI REQUISITI PARTICOLARI QUALI L'ELEVATA LUNGHEZZA DELLE TUBAZIONI E LA BASSA TEMPERATURA DI ESERCIZIO.

CARATTERISTICHE

Prestazioni in classe energetica A sia in raffrescamento che in riscaldamento. Grazie alla tecnologia XPower Plus l'efficienza stagionale del sistema è estremamente elevata.

Funzionamento garantito in raffrescamento con temperatura esterna tra –15 °C e 46 °C. Buone prestazioni in riscaldamento anche con temperatura esterna di –15 °C.

Adatto per applicazioni che richiedono una distanza fino a 70 m tra le unità interna ed esterna.

Profilo ultra-piatto di soli 290 mm per tutti i modelli, grazie al brevetto Carrier di batteria a V.

Predisposto per scarico dell'aria frontale o laterale.
Grazie alla modularità dei filtri e dei pannelli, l'unità è estremamente flessibile e può essere montata con ritorno dell'aria dalla base o dal retro.

Dotato di prese d'aria preforate con diametro da 150 mm su entrambi i lati e di pannello di scarico preforato Octopus.

Il controllo è dotato di un cavo di 1,5 m che ne facilità il posizionamento e l'accessibilità.

Unità interna			40XPD050	40XPD070	40XPD070	40XPD100S	40XPD100	40XPD125
Unità esterna (pompa di calore)			38XPS050H7	38XPS065H7	38XPS070H7	38XPS100H7	38XPS100H7	38XPS125H7
Capacità nominale di raffrescamento	raffrescamento	kW	5,00	6,60	7,00	10,00	10,00	12,50
Capacità minima di raffrescamento	raffrescamento	kW	0,77	0,85	1,81	3,40	3,40	3,41
Capacità massima di raffrescamento	raffrescamento	kW	5,77	7,01	8,32	12,50	12,50	14,70
Potenza assorbita nominale	raffrescamento	W	1557	2055	2180	3115	3120	4153
E.E.R.	raffrescamento	W/W	3,21	3,21	3,21	3,21	3,21	3,01
Classe di efficienza energetica	raffrescamento		A	A	A	A	A	n.d.
Consumo energetico annuo	raffrescamento	kWh	779	1028	1090	1558	1560	-
Capacità nominale di riscaldamento	riscaldamento	kW	5,50	7,00	7,20	10,40	11,00	13,10
Capacità minima di riscaldamento	riscaldamento	kW	0,86	0,85	1,83	3,39	3,59	3,70
Capacità massima di riscaldamento	riscaldamento	kW	6,44	8,88	8,54	13,11	13,87	16,06
Potenza assorbita nominale	riscaldamento	W	1523	1940	1995	3050	3050	3742
C.O.P.	riscaldamento	W/W	3,61	3,61	3,61	3,41	3,61	3,50
Classe di efficienza energetica	riscaldamento		A	A	A	B	A	n.d.
Unità interna			40XPD050	40XPD070	40XPD070	40XPD100S	40XPD100	40XPD125
Deumidificazione		l/h	1,6	2,5	2,6	4,1	3,3	3,8
Flusso d'aria nominale (b/m/a)	raffrescamento	l/s	210/263/290	205/211/269	205/211/269	296/356/396	390/476/564	569/616/667
Pressione statica nominale		Pa	50	50	50	50	80	80
Pressione sonora (b/m/a)	raffrescamento	dB(A)	39/40/42	38/40/42	38/40/42	39/42/45	44/46/49	47/51/54
Potenza sonora (b/m/a)	raffrescamento	dB(A)	52/53/55	51/53/55	51/53/55	52/55/58	57/59/62	60/64/67
Pressione sonora (b/m/a)	riscaldamento	dB(A)	39/40/42	38/40/42	38/40/42	39/42/45	44/46/49	47/51/54
Potenza sonora (b/m/a)	riscaldamento	dB(A)	52/53/55	51/53/55	51/53/55	52/55/58	57/59/62	60/64/67
Dimensioni (A × L × P)		mm	925 × 750 × 290	925 × 750 × 290	925 × 750 × 290	925 × 750 × 290	1325 × 750 × 290	1325 × 750 × 290
Peso		kg	32	35	35	49	48	53
Alimentazione		V-ph-Hz	230-1-50	230-1-50	230-1-50	230-1-50	230-1-50	230-1-50
Unità esterna (pompa di calore)			38XPS050H7	38XPS065H7	38XPS070H7	38XPS100H7	38XPS100H7	38XPS125H7
Compressore			Twin Rotary	Twin Rotary	Twin Rotary	Twin Rotary	Twin Rotary	Twin Rotary
Lunghezza massima delle linee		m	50	30	50	70	70	70
Dislivello massimo		m	30	30	30	30	30	30
Lunghezza massima tubazioni con precarica		m	20	20	20	30	30	30
Portata d'aria		l/sec	728	783	742	1658	1658	1767
Portata d'aria		m^3/h	2620	2820	2670	5970	5970	6360
Pressione sonora	raffrescamento	dB(A)	44	45	45	48	48	50
Potenza sonora	raffrescamento	dB(A)	64	65	65	68	68	70
Pressione sonora	riscaldamento	dB(A)	44	48	48	49	49	50
Potenza sonora	riscaldamento	dB(A)	64	68	68	69	69	70
Dimensioni (A × L × P)		mm	690 × 900 × 320	820 × 900 × 320	820 × 900 × 320	1360 × 900 × 320	1360 × 900 × 320	1360 × 900 × 320
Peso		kg	49	51	73	73	88	88
Connessioni rapide (gas – liquido)			1/4" – 1/2"	3/8" – 5/8"	3/8" – 5/8"	3/8" - 5/8"	3/8" – 5/8"	3/8" – 5/8"
Alimentazione		V-ph-Hz	230-1-50	230-1-50	230-1-50	230-1-50	230-1-50	230-1-50

40XPM - SATELLITE

I NUOVI SISTEMI CANALIZZABILI XPOWER PLUS 40XPD OFFRONO UN COMFORT OTTIMALE CON PRESTAZIONI ENERGETICHE IN CLASSE A, SIA IN RAFFRESCAMENTO, SIA IN RISCALDAMENTO.
LA PRESSIONE STATICA DELL'UNITÀ INTERNA (FINO A 150 PA) LA RENDE ADATTA PER APPLICAZIONI COMMERCIALI.

CONTROLLI

Zone manager
33MC

Room controller
33MC-ZM

Telecomando ad infrarossi

UNITÀ ESTERNE

Monosplit: 38XPS

ACCESSORI

Kit telecomando MyComfort.

CARATTERISTICHE

- Funzionamento garantito in raffrescamento con temperatura esterna tra –15 °C e 46 °C. Buone prestazioni in riscaldamento anche con temperatura esterna di –15 °C.
- Adatto per applicazioni che richiedono una distanza fino a 70 m tra le unità interna ed esterna.
- Speciale batteria a V per una migliore efficienza e migliori prestazioni.
- Filtri antibatteri in dotazione standard.
- Flessibilità d'installazione: connessioni delle tubazioni a destra o a sinistra senza necessità di adattamenti.
- Scelta tra controlli cablati o telecomando a infrarossi.

Unità interna			40XPM070	40XPM070	40XPM100	40XPM125
Unità esterna (pompa di calore)			38XPS065H7	38XPS070H7	38XPS100H7	38XPS125H7
Capacità nominale di raffrescamento	raffrescamento	kW	6,45	6,73	10,00	12,50
Capacità minima di raffrescamento	raffrescamento	kW	0,87	1,81	3,41	3,40
Capacità massima di raffrescamento	raffrescamento	kW	7,12	8,32	12,50	14,77
Potenza assorbita nominale	raffrescamento	W	2010	2095	3115	4159
E.E.R.	raffrescamento	W/W	3,21	3,21	3,21	3,01
Classe di efficienza energetica	raffrescamento		A	A	A	-
Consumo energetico annuo	raffrescamento	kWh	1028	1090	1558	-
Capacità nominale di riscaldamento	riscaldamento	kW	6,80	7,30	11,20	13,10
Capacità minima di riscaldamento	riscaldamento	kW	0,85	1,83	3,65	3,70
Capacità massima di riscaldamento	riscaldamento	kW	8,87	8,54	14,1	16,07
Potenza assorbita nominale	riscaldamento	W	1885	2020	3102	3742
C.O.P.	riscaldamento	W/W	3,61	3,61	3,61	3,50
Classe di efficienza energetica	riscaldamento		A	A	A	-
Unità interna			40XPM070	40XPM070	40XPM100	40XPM125
Deumidificazione		l/h	1,1	1,2	1,6	4,9
Flusso d'aria nominale (b/m/a)		l/s	290/325/350	290/325/350	334/416/499	420/480/590
Pressione statica nominale		Pa	110	110	110	150
Pressione sonora (b/m/a)	raffrescamento	dB(A)	46/49/51	46/49/51	55/58/62	53/57/61
Potenza sonora (b/m/a)	raffrescamento	dB(A)	59/62/64	59/62/64	68/71/75	66/70/74
Pressione sonora (b/m/a)	riscaldamento	dB(A)	46/49/51	46/49/51	55/58/62	53/57/61
Potenza sonora (b/m/a)	riscaldamento	dB(A)	59/62/64	59/62/64	68/71/75	66/70/74
Dimensioni (A × L × P)		mm	385 × 650 × 670	385 × 650 × 670	385 × 650 × 670	385 × 870 × 670
Peso		kg	35	35	35	42
Alimentazione		V-ph-Hz	230-1-50	230-1-50	230-1-50	230-1-50
Unità esterna (pompa di calore)			38XPS065H7	38XPS070H7	38XPS100H7	38XPS125H7
Compressore			Twin Rotary	Twin Rotary	Twin Rotary	Twin Rotary
Lunghezza massima delle linee		m	30	50	70	70
Dislivello massimo		m	30	30	30	30
Lunghezza massima tubazioni con precarica		m	20	20	30	30
Portata d'aria		l/sec	783	742	1658	1767
Portata d'aria		m^3/h	2820	2670	5970	6360
Pressione sonora	raffrescamento	dB(A)	46	45	51	50
Potenza sonora	raffrescamento	dB(A)	66	65	71	70
Pressione sonora	riscaldamento	dB(A)	49	48	51	52
Potenza sonora	riscaldamento	dB(A)	69	68	71	72
Dimensioni (A × L × P)		mm	820 × 900 × 320	820 × 900 × 320	1360 × 900 × 320	1360 × 900 × 320
Peso		kg	51	73	88	88
Connessioni rapide (gas – liquido)		in	1/4" – 1/2"	3/8" – 5/8"	3/8" – 5/8"	3/8" – 5/8"
Alimentazione		V-ph-Hz	230-1-50	230-1-50	230-1-50	230-1-50

40NYK - CASSETTE

SE DESIDERATE LA MIGLIORE COMBINAZIONE DI PRESTAZIONI, STILE E FLESSIBILITÀ, QUESTO SISTEMA CASSETTE È LA SCELTA GIUSTA.

I.A.Q

- PASSIVO ELETTROSTATICO
- FOTOCATALITICO

CONTROLLI

Zone manager 33MC

Room controller 33MC-ZM

Telecomando ad infrarossi

UNITÀ ESTERNE

Monosplit: 38NY

ACCESSORI

Kit Air4Life: filtri fotocatalitico al titanio ed elettrostatico.
Kit ostruzione uscita alimentazione aria.
Riscaldatore elettrico.

FEATURES

Premiato dall'Associazione Italiana per il Design Industriale (ADI).

Alette motorizzate a due, tre e quattro vie consentono di indirizzare il flusso dell'aria come meglio si preferisce.

Dotato di filtri fotocatalitici al biossido di titanio che rimuovono gli odori e le impurità fino a 0,01 mm, e di filtri elettrostatici ad alta efficienza. L'immissione di aria esterna e la griglia di emissione aggiuntiva permettono il condizionamento di una stanza attigua.

Immissione di aria fresca per un costante rinnovo dell'aria.

Funzionamento garantito in raffrescamento con temperatura esterna da 15 °C a 46 °C. Buone prestazioni in riscaldamento anche con temperatura esterna di –15 °C.

Facilità di installazione e manutenzione per tutte le unità interne ed esterne. Tutti i componenti principali sono facilmente accessibili aprendo rispettivamente la griglia o rimuovendo il pannello frontale.

Sistemi a pompa di calore		Taglia	80	85	100	130
Capacità nominale di raffrescamento		kW	7,20	8,00	10,50	12,20
Potenza assorbita nominale		W	2560	2660	3490	4340
E.E.R.		W/W	2,81	3,01	3,01	2,81
Classe di efficienza energetica			C	B	B	C
Consumo energetico annuo		kWh	1280	1330	1745	2170
Capacità nominale di riscaldamento		kW	7,80	8,80	10,80	14,80
Potenza assorbita nominale		W	2430	2580	3360	4610
C.O.P.		W/W	3,21	3,41	3,21	3,21
Classe di efficienza energetica			C	B	C	C
Unità interna	raffrescamento/riscaldamento	Modello	40NYK085IU	40NYK085IU	40NYK100IU	40NYK130IU
Deumidificazione	raffrescamento/riscaldamento	l/h	2,5	3,4	4	4,4
Flusso d'aria nominale (bassa/media/alta)	raffrescamento/riscaldamento	l/s	215/265/325	215/265/325	335/400/460	410/450/510
Pressione sonora (bassa/media/alta)	raffrescamento	dB(A)	29/32/36	29/32/36	37/42/45	43/46/49
Potenza sonora (bassa/media/alta)	raffrescamento	dB(A)	42/45/49	42/45/49	50/55/58	56/59/62
Dimensioni (A × L × P)	raffrescamento/riscaldamento	mm	298/825/825	298/825/825	298/825/825	298/825/825
Peso	raffrescamento/riscaldamento	kg	36	36	38	41
Dimensioni griglia (A × L × P)		mm	30/960/960	30/960/960	30/960/960	30/960/960
Peso griglia		kg	5	5	5	5
Alimentazione	raffrescamento/riscaldamento	V-ph-Hz	230-1-50	230-1-50	230-1-50	230-1-50
Unità esterna	riscaldamento	Modello	38NY-080H7	38NY-085H9	38NY-100H9	38NY-130H9
Compressore	raffrescamento/riscaldamento		Rotary	Rotary	Rotary	Scroll
Lunghezza massima delle linee	raffrescamento/riscaldamento	m	50	50	50	50
Dislivello massimo	raffrescamento/riscaldamento	m	30	30	30	30
Lunghezza massima tubazioni con precarica	raffrescamento/riscaldamento	m	15	15	15	15
Connessioni rapide (gas – liquido)	raffrescamento/riscaldamento		3/8" – 5/8"	3/8" – 5/8"	3/8" – 5/8"	3/8" – 5/8"
Portata d'aria	raffrescamento	m^3/h	-	3000	5970	5970
Pressione sonora	raffrescamento	dB(A)	-	48	50	50
Potenza sonora	raffrescamento	dB(A)	-	68	70	70
Dimensioni (A × L × P)	raffrescamento	mm	-	820 × 900 × 320	1360 × 900 × 320	1360 × 900 × 320
Peso	raffrescamento	kg	-	64	87	95
Portata d'aria	riscaldamento	m^3/h	3041	3000	5970	6070
Pressione sonora	riscaldamento	dB(A)	49	49	50	50
Potenza sonora	riscaldamento	dB(A)	69	69	70	70
Dimensioni (A × L × P)	riscaldamento	mm	820 × 900 × 320	820 × 900 × 320	1360 × 900 × 320	1360 × 900 × 320
Peso	riscaldamento	kg	58	65	88	96
Alimentazione	raffrescamento/riscaldamento	V-ph-Hz	230-1-50	400-3-50	400-3-50	400-3-50
Limiti di funzionamento (min ÷ max)	raffrescamento	°C	15 ÷ 46	15 ÷ 46	15 ÷ 46	15 ÷ 46
Limiti di funzionamento (min ÷ max)	riscaldamento	°C	–15 ÷ 24	–15 ÷ 24	–15 ÷ 24	–15 ÷ 24

42NYF - CONSOLE - A SOFFITTO

LA NUOVA GAMMA DI CONSOLE CARRIER NON È SOLO SOTTILE ED ELEGANTE MA È ANCHE IN GRADO DI GARANTIRE ELEVATE PRESTAZIONI.

I.A.Q

- PASSIVO ELETTROSTATICO
- FOTOCATALITICO

CONTROLLI

Zone manager 33MC

Room controller 33MC-ZM

Telecomando ad infrarossi

UNITÀ ESTERNE

Monosplit: 38NY

ACCESSORI

Pompa scarico condensa.
Kit batteria acqua calda.
Kit copertura tubazioni.
Riscaldatore elettrico.

CARATTERISTICHE

Le console di grande capacità (taglie 85, 100 e 130) possono essere installate a parete o a soffitto, a seconda delle esigenze.

L'impiego di ventilatori innovativi e di una serpentina dal disegno sottile rendono l'unità estremamente silenziosa.

Alette motorizzate consentono di indirizzare il flusso dell'aria come meglio si preferisce.

Dotato di filtri fotocatalitici al titanio per rimuovere gli odori e le impurità fino a 0,01 mm. I filtri possono essere lavati e rigenerati esponendoli alla luce del sole.

Tutti i componenti principali sono facilmente accessibili attraverso la griglia, senza dover rimuovere il pannello frontale.

Possibilità di immissione di aria esterna per le taglie 85, 100 e 130.

Funzionamento garantito in raffrescamento con temperatura esterna da 15 °C a 46 °C. Buone prestazioni in riscaldamento anche con temperatura esterna di –15 °C.

Sistemi a pompa di calore		Taglia	80	85	100	130
Capacità nominale di raffrescamento		kW	7,30	7,90	10,00	11,70
Potenza assorbita nominale		W	2600	2820	3560	4170
E.E.R.		W/W	2,81	2,81	2,81	2,81
Classe di efficienza energetica			C	C	C	C
Consumo energetico annuo		kWh	1300	1410	1780	2085
Capacità nominale di riscaldamento		kW	7,80	8,70	10,30	14,40
Potenza assorbita nominale		W	2290	2710	3210	4490
C.O.P.		W/W	3,41	3,21	3,21	3,21
Classe di efficienza energetica			B	C	C	C
Unità interna	raffrescamento/riscaldamento	Modello	42NYF085	42NYF085	42NYF100	42NYF130
Deumidificazione	raffrescamento/riscaldamento	l/h	2	3,1	4	5,2
Flusso d'aria nominale (bassa/media/alta)	raffrescamento/riscaldamento	l/s	300/325/345	300/325/345	400/440/470	390/420/450
Pressione sonora (bassa/media/alta)	raffrescamento	dB(A)	45/47/49	45/47/49	43/45/47	43/45/47
Potenza sonora (bassa/media/alta)	raffrescamento	dB(A)	58/60/62	58/60/62	56/58/60	56/58/60
Dimensioni (A × L × P)	raffrescamento/riscaldamento	mm	628 × 1200 × 233	628 × 1200 × 233	628 × 1650 × 233	628 × 1650 × 233
Peso	raffrescamento/riscaldamento	kg	32	32	46	49,5
Alimentazione	raffrescamento/riscaldamento	V-ph-Hz	230-1-50	230-1-50	230-1-50	230-1-50
Unità esterna	riscaldamento	Modello	38NY-080H7	38NY-085H9	38NY-100H9	38NY-130H9
Compressore	raffrescamento/riscaldamento		Rotary	Rotary	Rotary	Scroll
Lunghezza massima delle linee	raffrescamento/riscaldamento	m	50	50	50	50
Dislivello massimo	raffrescamento/riscaldamento	m	30	30	30	30
Lunghezza massima tubazioni con precarica	raffrescamento/riscaldamento	m	15	15	15	15
Connessioni rapide (gas - liquido)	raffrescamento/riscaldamento		3/8" - 5/8"	3/8" - 5/8"	3/8" - 5/8"	3/8" - 5/8"
Portata d'aria	raffrescamento	m^3/h	-	3000	5970	5970
Pressione sonora	raffrescamento	dB(A)	-	48	50	50
Potenza sonora	raffrescamento	dB(A)	-	68	70	70
Dimensioni (A × L × P)	raffrescamento	mm	-	820 × 900 × 320	1360 × 900 × 320	1360 × 900 × 320
Peso	raffrescamento	kg	-	64	87	95
Portata d'aria	riscaldamento	m^3/h	3041	3000	5970	6070
Pressione sonora	riscaldamento	dB(A)	49	49	50	50
Potenza sonora	riscaldamento	dB(A)	69	69	70	70
Dimensioni (A × L × P)	riscaldamento	mm	820 × 900 × 320	820 × 900 × 320	1360 × 900 × 320	1360 × 900 × 320
Peso	riscaldamento	kg	58	65	88	96
Alimentazione	raffrescamento/riscaldamento	V-ph-Hz	230-1-50	400-3-50	400-3-50	400-3-50
Limiti di funzionamento (min ÷ max)	raffrescamento	°C	15 ÷ 46	15 ÷ 46	15 ÷ 46	15 ÷ 46
Limiti di funzionamento (min ÷ max)	riscaldamento	°C	-15 ÷ 24	-15 ÷ 24	-15 ÷ 24	-15 ÷ 24

40NYD - SATELLITE

IL SATELLITE CARRIER È UN'UNITÀ A VELOCITÀ FISSA CHE GARANTISCE ELEVATE PRESTAZIONI IN TERMINI DI CONFORT E DI RESA ENERGETICA. COMPATTO E VERSATILE, È IDEALE PER AMBIENTI NUOVI O RISTRUTTURATI.

CONTROLLI

Zone manager
33MC

Room controller
33MC-ZM

Telecomando a infrarossi

UNITÀ ESTERNE

Monosplit: 38NY

ACCESSORI

Batteria acqua calda.
Riscaldatore elettrico.
Kit telecomando MyComfort.

CARATTERISTICHE

Profilo ultra-piatto di soli 290 mm per tutti i modelli, grazie al brevetto Carrier di batteria a V.

Compatto e più leggero del 30% rispetto alle altre unità canalizzabili in commercio; l'installazione a soffitto è rapida ed estremamente semplice.

Dotato di dispositivo di immissione di aria esterna preforato.

Facile manutenzione: filtri, ventole e batterie sono facilmente accessibili tramite la semplice rimozione delle viti.

Accesso facilitato ai componenti interni tramite rimozione della griglia, senza necessità di asportare il pannello frontale.

Possibilità di comandi a filo o wireless.

Funzionamento garantito in raffrescamento con temperatura esterna da 15 °C a 46 °C. Buone prestazioni in riscaldamento anche con temperatura esterna di –15 °C.

Sistemi a pompa di calore		Taglia	80	85	100	130
Capacità nominale di raffrescamento		kW	7,60	8,30	10,40	13,30
Potenza assorbita nominale		W	2700	2760	3460	4730
E.E.R.		W/W	2,81	3,01	3,01	2,81
Classe di efficienza energetica			C	B	B	C
Consumo energetico annuo		kWh	1350	1380	1730	2365
Capacità nominale di riscaldamento		kW	7,70	8,80	10,80	14,80
Potenza assorbita nominale		W	2400	2740	3170	4340
C.O.P.		W/W	3,21	3,21	3,41	3,41
Classe di efficienza energetica			C	C	B	B
Unità interna	raffrescamento/riscaldamento	Modello	40NYD085	40NYD085	40NYD100	40NYD130
Deumidificazione	raffrescamento/riscaldamento	l/h	2,5	3	4,6	3,8
Flusso d'aria nominale (bassa/media/alta)	raffrescamento/riscaldamento	l/s	260/335/375	260/335/375	400/500/600	555/600/700
Pressione statica nominale	raffrescamento/riscaldamento	Pa				
Pressione sonora (bassa/media/alta)	raffrescamento	dB(A)	40/43/46	40/43/46	46/49/54	47/51/54
Potenza sonora (bassa/media/alta)	raffrescamento	dB(A)	53/56/59	53/56/59	59/62/66	60/64/67
Dimensioni (A × L × P)	raffrescamento/riscaldamento	mm	295 × 925 × 750	295 × 925 × 750	295 × 1325 × 750	295 × 1325 × 750
Peso	raffrescamento/riscaldamento	kg	42	42	52	56
Alimentazione	raffrescamento/riscaldamento	V-ph-Hz	230-1-50	230-1-50	230-1-50	230-1-50
Unità esterna	riscaldamento	Modello	38NY-080H7	38NY-085H9	38NY-100H9	38NY-130H9
Compressore	raffrescamento/riscaldamento		Rotary	Rotary	Rotary	Scroll
Lunghezza massima delle linee	raffrescamento/riscaldamento	m	50	50	50	50
Dislivello massimo	raffrescamento/riscaldamento	m	30	30	30	30
Lunghezza massima tubazioni con precarica	raffrescamento/riscaldamento	m	15	15	15	15
Connessioni rapide (gas – liquido)	raffrescamento/riscaldamento		3/8" – 5/8"	3/8" – 5/8"	3/8" – 5/8"	3/8" – 5/8"
Portata d'aria	raffrescamento	m^3/h	-	3000	5970	5970
Pressione sonora	raffrescamento	dB(A)	-	48	50	50
Potenza sonora	raffrescamento	dB(A)	-	68	70	70
Dimensioni (A × L × P)	raffrescamento	mm	-	820 × 900 × 320	1360 × 900 × 320	1360 × 900 × 320
Peso	raffrescamento	kg	-	64	87	95
Portata d'aria	riscaldamento	m3/h	3041	3000	5970	6070
Pressione sonora	riscaldamento	dB(A)	49	49	50	50
Potenza sonora	riscaldamento	dB(A)	69	69	70	70
Dimensioni (A × L × P)	riscaldamento	mm	820 × 900 × 320	820 × 900 × 320	1360 × 900 × 320	1360 × 900 × 320
Peso	riscaldamento	kg	58	65	88	96
Alimentazione	raffrescamento/riscaldamento	V-ph-Hz	230-1-50	400-3-50	400-3-50	400-3-50
Limiti di funzionamento (min ÷ max)	raffrescamento	°C	15 ÷ 46	15 ÷ 46	15 ÷ 46	15 ÷ 46
Limiti di funzionamento (min ÷ max)	riscaldamento	°C	–15 ÷ 24	–15 ÷ 24	–15 ÷ 24	–15 ÷ 24

42NQ - HI-WALL

CRYSTAL

IL NUOVO SISTEMA CRYSTAL DI CARRIER È UN'UNITÀ IN CLASSE A DI EFFICIENZA ENERGETICA. È SEMPLICE DA USARE E GENERA UN COMFORT IMMEDIATO ED UN AMBIENTE PURO, IN OGNI STAGIONE, ACCOPPIATO A UN BASSO CONSUMO ENERGETICO.

I.A.Q

ANTIODORE

ANTIPOLVERE

CONTROLLI

Telecomando ad infrarossi

UNITÀ ESTERNE

Monosplit: 38NY

ACCESSORI

Filtri di ricambio

CARATTERISTICHE

- Classe energetica A in raffrescamento e riscaldamento: bolletta elettrica ridotta.
- Minima rumorosità interna, per un comfort assoluto.
- Aspetto lineare e raffinato: il design innovativo ha permesso di ridurre le dimensioni fino ad ottenere la soluzione più compatta per la zona notte.
- Aria pura e senza odori con i filtri antipolvere e antiodore.
- Telecomando facile da usare, senza leggere il manuale.

EUROVENT CERTIFIED PERFORMANCE

A CLASS

Air Purification

Super Silent function

Sistemi a pompa di calore		Taglia	09	12	18	24
Capacità nominale di raffrescamento		kW	2,73	3,70	5,11	6,33
Potenza assorbita nominale	raffrescamento	W	850	1150	1590	2250
E.E.R.		W/W	3,21	3,22	3,21	2,81
Classe di efficienza energetica	raffrescamento		A	A	A	C
Consumo energetico annuo	raffrescamento	kWh	425	575	795	1125
Capacità nominale di riscaldamento		kW	2,93	4,15	5,49	6,85
Potenza assorbita nominale	riscaldamento	W	810	1150	1520	2130
C.O.P.		W/W	3,62	3,61	3,61	3,22
Classe di efficienza energetica	riscaldamento		A	A	A	C
Unità interna		Modello	42NQ009	42NQ012	42NQ018	42NQ024
Deumidificazione		l/h	1,2	2,0	2,0	2,5
Portata d'aria nominale (alto)		l/s	141	172	277	305
Portata d'aria nominale (alto)		l/s	155	180	277	305
Pressione sonora (bassa/media/alta)	raffrescamento	dB(A)	32/36/40	32/36/42	35/39/44	37/41/45
Potenza sonora (bassa/media/alta)	raffrescamento	dB(A)	45/49/53	45/49/55	48/52/57	50/54/58
Dimensioni (A × L × P)		mm	250 × 740 × 195	275 × 790 × 205	320 × 1050 × 228	320 × 1050 × 228
Peso		kg	8	9	13	13
Alimentazione		V-ph-Hz	220-240/1/50	220-240/1/50	220/240-1-50	220/240-1-50
Unità esterna		Modello	38NY009	38NY012	38NY018	38NY024
Tipo di compressore			Compressore rotativo	Compressore rotativo	Compressore rotativo	Compressore rotativo
Lunghezza massima delle linee		m	10	15	20	25
Dislivello massimo		m	5	6	8	10
Lunghezza massima tubazioni con precarica		m	10	15	15	15
Connessioni rapide (gas - liquido)			1/4" – 3/8"	1/4" – 1/2"	1/4" – 1/2"	1/4" – 1/2"
Portata d'aria		m^3/h	1795	2160	2475	2475
Pressione sonora	raffrescamento	dB(A)	48	51	57	57
Potenza sonora	raffrescamento	dB(A)	61	64	70	70
Dimensioni (A × L × P)		mm	550 × 780 × 290	550 × 780 × 290	715 × 780 × 290	715 × 780 × 290
Peso		kg	31	38	47	53
Massima corrente assorbita		A	5,9	7,2	10,23	15,0
Alimentazione		V-ph-Hz	220/240-1-50	220/240-1-50	220/240-1-50	220/240-1-50
Limiti di funzionamento (min ÷ max)	raffrescamento	°C	15 ÷ 43	15 ÷ 43	15 ÷ 43	15 ÷ 43
Limiti di funzionamento (min ÷ max)	riscaldamento	°C	–10 ÷ 24	–10 ÷ 24	–10 ÷ 24	–10 ÷ 24

38TYG - DUCTED CDU

I SISTEMI SPLIT SATELLITE DISPONGONO DI UNITÀ CONDENSANTI INNOVATIVE CHE POSSONO ESSERE INSTALLATE NEI LOCALI INTERNI E CHE RAPPRESANTANO IL NUOVO MODO DI INTENDERE LA CLIMATIZZAZIONE DEGLI AMBIENTI COMMERCIALI DI PICCOLE E MEDIE DIMENSIONI.

38TYG È LA NUOVA SERIE DI UNITÀ CONDENSANTI CANALIZZATE, È LA SOLUZIONE IDEALE PER PRESERVARE L'ESTETICA DEGLI EDIFICI.

CONTROLLI

Zone manager
33MC

Room controller
33MC-ZM

UNITÀ INTERNE

40DMC - 40NYD

ACCESSORI

Low ambient kit

FEATURES

- Pompe di calore R410A.
- Facilità di installazione e manutenzione: differenti opzioni per l'ingresso e l'uscita dell'aria garantiscono maggiore flessibilità di collegamento alle canalizzazioni; accessibilità ai componenti principali da due lati.
- Pressione statica fino a 80 Pa per l'unità condensante e per l'unità satellite interna.
- Scocca con protezione anticorrosione per applicazioni esterne.
- 6 taglie, da 5 kW a 14 kW, monofase e trifase.

Sistemi a pompa di calore		Taglia	50	70	85	100	100	120	140
Capacità nominale di raffrescamento		kW	4,90	7,00	8,50	9,82	10,00	11,55	13,49
Potenza assorbita nominale	raffrescamento	W	1740	2490	3030	3500	3550	3800	4800
E.E.R.		W/W	2,82	2,81	2,81	2,81	2,81	3,04	2,81
Classe di efficienza energetica			C	C	C	C	C	B	C
Consumo energetico annuo		kWh	2450	3500	4250	4910	5000	5775	6733
Capacità nominale di riscaldamento		kW	4,90	7,00	8,00	9,61	9,74	11,80	14,70
Potenza assorbita nominale	riscaldamento	W	1710	2180	2850	3400	3284	3260	4460
C.O.P.		W/W	3,22	3,21	2,81	2,83	2,96	3,62	3,30
Classe di efficienza energetica			C	C	D	D	D	A	B
Unità interna		Modello	40DMC024	40NYD085	40NYD085	40NYD085	40NYD085	40NYD100	40NYD130
Deumidificazione	raffrescamento/riscaldamento	l/h	1,6	1,8	2,0	2,3	2,3	3,0	3,8
Flusso d'aria nominale (bassa/media/alta)	raffrescamento/riscaldamento	l/s	205 / 211 / 269	260 / 335 / 375	260 / 335 / 375	260 / 335 / 375	260 / 335 / 375	400 / 500 / 600	555 / 600 / 700
Pressione statica nominale	raffrescamento/riscaldamento	Pa	50	50	50	50	50	80	80
Pressione sonora (bassa/media/alta)	raffrescamento	dB(A)	38 / 40 / 38	43 / 43 / 46	43 / 43 / 46	43 / 43 / 46	43 / 43 / 46	46 / 49 / 54	47 / 51 / 54
Potenza sonora (bassa/media/alta)	raffrescamento	dB(A)	51 / 53 / 55	53 / 56 / 59	53 / 56 / 59	53 / 56 / 59	53 / 56 / 59	59 / 62 / 66	60 / 64 / 67
Dimensioni (A × L × P)	raffrescamento/riscaldamento	mm	300 × 800 × 590	295 × 925 × 750	295 × 925 × 750	295 × 925 × 750	295 × 925 × 750	295 × 1325 × 750	295 × 1325 × 750
Peso	raffrescamento/riscaldamento	kg	35	42	42	42	42	52	56
Alimentazione	raffrescamento/riscaldamento	V-ph-Hz	230-1-50	230-1-50	230-1-50	230-1-50	230-1-50	230-1-50	230-1-50
Unità esterna (pompa di calore) Low ambient		Modello	38TYG050H7	38TYG070H7	38TYG085H7	38TYG100H7	38TYG100H9	38TYG120H9	38TYG140H9
Compressore			rotary	scroll	scroll	scroll	scroll	scroll	scroll
Lunghezza massima delle linee		m	30	30	30	30	30	30	30
Dislivello massimo		m	15	15	15	15	15	15	15
Lunghezza massima tubazioni con precarica		m	8	8	8	8	8	8	8
Pressione statica		Pa	60	80	80	80	80	80	80
Connessioni rapide (gas – liquido)			1/2" – 1/4"	5/8" – 3/8"	5/8" – 3/8"	5/8" – 3/8"	5/8" – 3/8"	5/8" – 3/8"	5/8" – 3/8"
Portata d'aria		m^3/h	1835	2430	3596	3596	3596	4672	4672
Pressione sonora		dB(A)	53	56	59	59	59	61	61
Potenza sonora		dB(A)	67	70	73	73	73	75	75
Dimensioni (A × L × P)		mm	1200 × 395 × 750	1200 × 395 × 750	1400 × 440 × 830	1400 × 440 × 830	1400 × 440 × 830	1400 × 440 × 830	1400 × 440 × 830
Peso		kg	93	95	122	122	122	132	132
Alimentazione		V-ph-Hz	230-1-50	230-1-50	230-1-50	230-1-50	400-3-50	400-3-50	400-3-50
Limiti di funzionamento (min ÷ max)		°C	21 ÷ 46	21 ÷ 46	21 ÷ 46	21 ÷ 46	21 ÷ 46	21 ÷ 46	21 ÷ 46
Limiti di funzionamento (min ÷ max)		°C	–8 ÷ 24	–15 ÷ 24	–15 ÷ 24	–15 ÷ 24	–15 ÷ 24	–15 ÷ 24	–15 ÷ 24

GAMMA CONTROLLI

KIT PER UNITÀ SATELLITE

Ricevitore a parete per unità satellite canalizzabili Fixed speed e XPower inverter.

FUNZIONI PRINCIPALI:
I tasti base e quelli d'uso frequente sono disposti in modo tale da facilitare le relative operazioni.

MY COMFORT:
Permette di selezionare e memorizzare le impostazioni preferite tramite il telecomando.

POTENZA EXTRA:
Con questa funzione il ventilatore opera alla massima velocità, così da raggiungere rapidamente il setpoint.

IONIZZATORE:
Il sistema di ionizzazione immette nell'aria milioni di ioni negativi, generando un'immediata sensazione di energia e benessere.

ECONOMIA:
L'unità funzionerà a bassa velocità per consentire il massimo risparmio di energia e la massima silenziosità.

CONTROLLO SERRANDE:
La direzione del flusso dell'aria può essere regolata tramite telecomando per ottimizzare secondo le preferenze individuali.

FUNZIONE PROGRAMMAZIONE:
Le impostazioni dell'orologio del timer delle modalità sleep e programmazione sono tutte facilmente accessibili.

PREIMPOSTAZIONE:
È possibile memorizzare la combinazione preferita dei seguenti parametri: modalità operativa, temperatura, impostazioni, velocità ventilatore, velocità automatica ventilatore e hi-power.

SLEEP:
Durante la notte, la temperatura ideale rimane costante, con grande risparmio di energia.

Le funzioni disponibili variano a seconda dell'unità

CONTROLLO CABLATO LOCALE

ROOM CONTROLLER 33MC-RC

1 x 6

CONTROLLO CABLATO PER APPLICAZIONI SINGOLE:

Questo piccolo ed elegante controllo con montaggio a parete gestisce fino a sei unità con le stesse impostazioni.

DISPLAY A CRISTALLI LIQUIDI:

Tutte le impostazioni e le funzioni sono chiaramente visualizzate.

TASTO EASY MODE E SELEZIONE VENTILATORE:

Facile impostazione delle modalità raffrescamento, riscaldamento, deumidificazione, solo ventilatore o auto.

FUNZIONALITÀ DI GRUPPO:

Questo controllo permette di far funzionare fino a 6 unità disposte nella stessa zona. (Si richiede 1 accessorio, utilizzabile con fino a 5 unità asservite, per la corretta installazione del 33MC9002).

BUILDING MANAGEMENT

ZONE MANAGER 33MC-ZM

8 x 32

MONITORAGGIO DEI SISTEMI:

Questo supervisore di edifici può controllare e programmare fino a 32 differenti unità interne in 8 zone indipendenti.

PROGRAMMAZIONE SETTIMANALE:

L'utente può selezionare quattro intervalli di start/stop per ciascun giorno della settimana e ciascuna zona.

CONTROLLO ZONE E FUNZIONAMENTO LOCALE:

Ciascuna unità di una zona può essere fatta funzionare dall'utente finale secondo le proprie esigenze, bypassando l'impostazione di zona.

FUNZIONAMENTO AUTONOMO:

In caso di interruzione dell'alimentazione elettrica, l'operatività dell'orologio è mantenuta per 20 ore e i parametri impostati rimangono memorizzati.

	Hiwall	Console	Cassette	Satellite	Mid Static Satellite
Velocità fissa		42VMC	40KMC	40SMC	40DMC
Inverter	42XPP	42XPF	40XPK	40XPD	40XPM

51AKP - PORTATILE

igloo

- Refrigerante non infiammabile né ozono deplettivo.
- Raffinato design italiano.

CONTROLLI

Telecomando ad infrarossi

IGLOO RAFFREDDA LA TUA CASA!
IGLOO È IL CLIMATIZZATORE PORTATILE DI CARRIER: AGGIUNGE COMFORT E STILE IN OGNI LOCALE.

CARATTERISTICHE

Una gamma completa con differenti capacità e combinazioni di colore, per rispondere alle esigenze di ogni utilizzatore con soluzioni potenti ed efficienti.

Tre prodotti in uno: condizionatore, deumidificatore e ventilatore.

Esclusivo design italiano: le linee rotonde e l'eleganza dei dettagli contribuiscono all'immagine unica di questa unità.

Funzione silent – le luci si attenuano, l'aria fresca si avverte come un soffio leggero: condizioni ideali per un riposo dolce e rilassato.

Set per filtrazione speciale: filtro Silver per eliminare i batteri e Active Carbon contro i cattivi odori (51AKP260H).

Grande display LCD sia sul pannello anteriore, sia su quello posteriore. L'avanzata tecnologia utilizzata permette di programmare con precisione e in modo intuitivo il livello di comfort desiderato.

Super Silent function

Modello		51AKP210E	51AKP215E	51AKP300E	51AKP220M	51AKP240M	51AKP310M	51AKP260H
Capacità di raffrescamento	kW	2,2	2,3	3	2,3	2,5	3,1	2,7
Potenza assorbita	W	820	820	1175	820	875	1225	940
E.E.R.	W/W	2,68	2,8	2,55	2,8	2,86	2,53	2,83
E.E.R. per classe energetica	W/W	2,51	2,61	2,21	2,62	2,62	2,22	2,61
Classe di efficienza energetica		B	A	C	A	A	C	A
Consumo energetico annuo	KWh	410	410	588	410	438	613	470
Deumidificazione	l/h	0,9	0,9	1,3	0,9	1,1	1,3	1,1
Flusso d'aria (basso/alto)	l/s	61/111	61/111	61/111	61/111	61/111	61/111	61/111
Pressione acustica (bassa/alta)	dB(A)	43 – 48	43-48	44 – 49	43 – 48	43 – 48	44 – 49	43 – 48
Rumore (basso/alto)	dB(A)	54,1 – 56,9	54,1 – 56,9	54,9 – 57,4	54,1 – 56,9	54,1 – 56,9	54,9 – 57,4	54,1 – 56,9
Potenza acustica (bassa/alta)	Lw(A)	n.d.	n.d.	65 – 68,6	n.d.	n.d.	65 – 68,6	n.d.
Dimensioni IU (A × L × P)	mm	860 × 480 × 410	860 × 480 × 410	860 × 480 × 410	860 × 480 × 410	860 × 480 × 410	860 × 480 × 410	860 × 480 × 410
Peso	kg	36	36	36	36	36	36	36
Alimentazione	V-ph-Hz	230-1-50	230-1-50	230-1-50	230-1-50	230-1-50	230-1-50	230-1-50
Lunghezza max. tubo scarico aria	mm	2000	2000	2000	2000	2000	2000	2000
Corrente assorbita (raffrescamento)	A	4,8	4,8	6	4,8	5,2	6	5,2
Colore		Bianco	Bianco	Bianco	Bianco	Bianco/Blu	Bianco/Blu	Argento
Numero di velocità del ventilatore		3	3	3	3	3	3	3
Termostato		Sì	Sì	Sì	Sì	Sì	Sì	Sì
Deumidificazione separata		Sì	Sì	Sì	Sì	Sì	Sì	Sì
Ventilazione separata		Sì	Sì	Sì	Sì	Sì	Sì	Sì
Controlli elettronici		Sì	Sì	Sì	Sì	Sì	Sì	Sì
Autoventilatore		Sì	Sì	Sì	Sì	Sì	Sì	Sì
Funzione "sleep"		Sì	Sì	Sì	Sì	Sì	Sì	Sì
Riscaldamento		-	-	-	-	-	-	-
Timer		Sì	Sì	Sì	Sì	Sì	Sì	Sì
Filtri		Modello base	Modello base	Modello base	Modello base	Carboni Attivi	Carboni Attivi	Carboni Attivi+Silver
Telecomando		-	-	-	Sì	Sì	Sì	Sì
Refrigerante		R410A	R410A	R410A	R410A	R410A	R410A	R410A

51AKP260H

L'elegante portatile che depura l'aria.
Questa elegante unità non solo rinfresca l'aria ma la purifica grazie agli speciali filtri Silver e Active Carbon.

51AKP240M
51AKP310M

Estremamente pratico in tutta la casa.
I colori pastello e il design moderno contribuiscono alla piacevolezza e semplicità d'uso di questo climatizzatore e, grazie al filtro Active Carbon, l'aria è sempre priva di odori.

51AKP210E
51AKP215E
51AKP300E
51AKP220M

Tutto il comfort, a portata di mano.
Il climatizzatore facile da usare e da "vivere": offre efficienza e semplicità in ogni momento della giornata, è maneggevole e facilmente posizionabile ovunque vi sia la necessità di un ambiente confortevole e rilassante.

54DHS/R/P

idealday

FILTRI I.A.Q:

ELETTROSTATICO PASSIVO

FOTOCATALITICO

SILENZIOSO E LEGGERO

VENTILATORE TURBO A 2 VELOCITÀ

Smart Comfort

ESCLUSIVA FUNZIONE **"SMART COMFORT"**: SELEZIONA AUTOMATICAMENTE IL LIVELLO OTTIMALE DI UMIDITÀ (IDEALDAY 23).

SCEGLIETE IL VOSTRO DEUMIDIFICATORE PREFERITO!

CARATTERISTICHE

Tutti i modelli usano refrigerante che non danneggia l'ozono.

Serbatoio di elevata capacità posto nella parte frontale dell'unità per facilitarne la rimozione.

Il deumidificatore si arresta automaticamente quando il serbatoio è pieno.

Turbo ventilatore a 2 velocità per raggiungere rapidamente il valore impostato.

Uno speciale filtro antibatteri previene lo sviluppo di batteri e muffe, garantendo un ambiente più puro e salutare (Idealday 23 and 18H).

Controllo elettronico con display multifunzionale a cristalli liquidi con orologio e funzione timer per una regolazione e programmazione precisa del livello di umidità (Idealday 23 e 18H).

Disponibile anche con funzione di riscaldamento (800 W) per accelerare l'assorbimento di umidità donando una piacevole sensazione di calore (Idealday 18H).

Profilo sottile: la sezione e la profondità ridotte permettono di posizionare più facilmente l'unità anche in un piccolo spazio (Idealday 13/16).

Esclusiva funzione "Smart Comfort": seleziona automaticamente il livello ottimale di umidità (Idealday 23).

Modello		54DHS011_R	54DHR013	54DHR016	54DHP018H	54DHP023
Capacità a 32 °C e 80% di umidità relativa	l/24h	11	13	16	18	23
Potenza d'ingresso a 27 °C e 60% di umidità relativa	W	205	230	280	380	410
Numero di velocità del ventilatore		1	2	2	2	2
Portata d'aria	m^3/h	100	113	113	160	180
Capacità vaschetta raccolta condensa	l	6	3	3	7	7
Filtro antiodori		-	Sì	Sì	-	-
Filtro antibatterico		-	-	-	Sì	Sì
Resistenza elettrica	W	-	-	-	800	-
Pompa di drenaggio continuo		Sì	Sì	Sì	Sì	Sì
Spia tanica piena e autospegnimento		Sì	Sì	Sì	Sì	Sì
Sistema sbrinamento automatico		Sì	Sì	Sì	Sì	Sì
Umidostato elettrico		Sì	Sì	Sì	Sì	Sì
Controllo digitale		-	Sì	Sì	Sì	Sì
Ruote		Sì	Sì	Sì	Sì	Sì
Maniglie di trasporto		Sì	Sì	Sì	Sì	Sì
Limiti di funzionamento	°C	5 ÷ 35	5 ÷ 35	5 ÷ 35	5 ÷ 35	5 ÷ 35
Refrigerante		R134A	R134A	R134A	R134A	R134A
Dimensioni (l × a × p)	mm	540 × 310 × 320	589 × 318 × 236	589 × 318 × 239	722 × 345 × 325	722 × 345 × 325
Peso	kg	15	10	10	19,5	19,5
Funzione Smart comfort		-	-	-	-	Sì
Funzione ventilazione separata		Sì	Sì	Sì	Sì	Sì
Timer		No	Sì	Sì	Sì	Sì
Orologio		-	-	-	Sì	Sì
Tanica trasparente		Sì	Sì	Sì	-	-

54DHS/R/P

54DHP018H
54DHP023

Volete un deumidificatore elegante e tecnologicamente avanzato? Idealday 54DHP è la scelta giusta: è controllato elettronicamente e, grazie all'esclusiva funzione "Smart comfort", mantiene automaticamente il livello ottimale di umidità.

54DHR013
54DHR016

Avete bisogno di un'unità snella e dall'ingombro ridotto? Il nuovo Idealday Slim è quello che fa per voi: la piccola profondità permette di installarlo anche negli spazi più stretti.

54DHS011_R

Preferite un deumidificatore leggero facile da usare? Idealday 54DHS è la scelta migliore: portatile e pratico, può essere facilmente posizionato in ogni ambiente della casa.

XL311 - DISSIPATORE D'ACQUA

- Dimensioni:
  112 x 212 x 70 mm (l x p x a)
- Alimentazione: 220-1-50 (V-Ph-Hz)
- Posizionamento esterno
- Collegato al tubo scarico condensa dell'unità interna
- La presenza di acqua chiude il circuito elettrico, circola corrente, l'acqua si riscalda e viene eliminata per evaporazione
- Funziona e consuma elettricità solo in presenza di acqua di condensa

ACCESSORISTICA COMPLETA

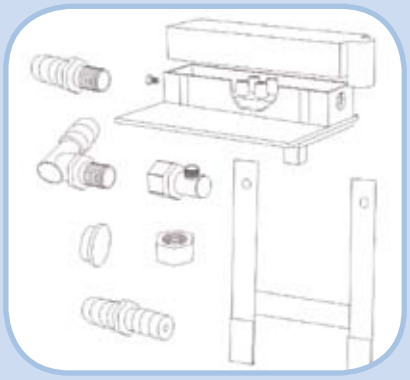

TUTTI I SISTEMI DI CONDIZIONAMENTO, IN MODALITÀ RAFFRESCAMENTO O DEUMIDIFICAZIONE, GENERANO ACQUA DI CONDENSA DALLE UNITÀ INTERNE. IN ALCUNI CASI LA RIMOZIONE DI QUEST'ACQUA NON È AGEVOLE E RAPPRESENTA UN PROBLEMA DI DIFFICILE SOLUZIONE. IL NUOVO DISSIPATORE D'ACQUA XL311 È IN GRADO DI RISOLVERLO. DI FACILE INSTALLAZIONE, ELIMINA EFFICACEMENTE, ATTRAVERSO EVAPORAZIONE, L'ACQUA DI CONDENSA DEL SISTEMA.

CARATTERISTICHE

Capacità di evaporazione: fino a 1,5 litri / ora.

Dimensioni ridotte.

Facilità d'installazione e manutenzione: fissato al muro o alla motocondensante.

Per sistemi con flussi maggiori (fino a 3 litri / ora) due dissipatori possono essere messi in parallelo.

Sicurezza per le persone (evitando il rischio di scivolare e cadere).

Protezione per gli edifici (evita la creazione di ossido e macchie di umidità).

NOTE

www.carrier.it

199 280.281
NUMERO UNICO

Tutti i dati tecnici possono essere soggetti a modifiche senza preavviso.

C0011-09_MAR09